HYDRAULIC-PNEUMATIC

ileri teknoloji, sınırsız potansiyel | advanced technology, unlimited potential

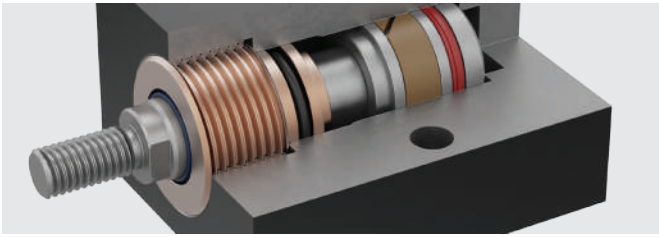

TEKNİK KATALOG

TECHNIC CATALOGUE

ÖZKAR
HYDRAULIC-PNEUMATIC

ÖZKAR
HYDRAULIC-PNEUMATIC

ileri teknoloji,
sınırsız potansiyel

advanced technology,
unlimited potential

ÖZKAR HİDROLİK

1983 Yılında Ulvi Özelçi tarafından İstanbul Hasköy semtinde temelleri atıldı. 15 m² alanda faaliyete başlayan Özkar Hidrolik; Hidrolik sistem teknik desteği ve Hidrolik sistem teknik çizim hizmetleri vermeye başladı.

1987 İlk büyüme adımını gerçekleştirerek 100 m² büyüklüğünde yeni üretim tesisine geçiş yaptı. Firma teknik danışmanlık hizmeti yanısıra üretim faliyetlerine başlamak üzere ilk Universal torna tezgahını ve Universal matkap tezgahını parkuruna ekledi. İlk hidrolik silindir üretimi sonrasında üretim alanlarını geliştirerek Hidrolik Güç Sistemleri ve Hidrolik Preslerlerini ürün gamına ekledi.

1995 Yılında üretim kapasitesini arttırmak amacıyla 250 m² yeni atölyesine geçen Özkar Hidrolik, universal torna tezgahı ve matkap sayısını arttırırken ilk freze tezgahını da makine parkuruna ekleyerek daha yüksek kapasite ile üretim yapmaya başladı.

2000 Kalıp sektörünün ihtiyaçları doğrultusunda 2000 yılında ilk blok silindir imalatı gerçekteştirildi.

2008 Yılında ilk CNC Freze ve Torna tezgahı üretim ekipmanları arasına dahil edildi. Üretim prosesleri artık daha hassas, kaliteli ve hatasız olarak yapılabiliyordu.

2014 Yılında kurucumuz Ulvi Özelçi hayata veda etti. 2. Kuşak olarak oğulları Murat Özelçi ve Emre Özelçi babalarının bilgi birikimi ve tecrübesi ışığında Özkar Hidroliği geliştirmeye ve yaşatmaya devam ettiler.

2015 Yılında Özkar Hidrolik büyük bir yatırım ile İkitelli Organize Sanayi Bölgesinde yer alan 600 m²'lik yeni tesisinine geçiş yaptı. Aynı yıl firma tarihinin ilk ihracatını gerçekleştirdi.

2021 yılına gelindiğinde üretim kapasitesini arttırmak hedefi ile son teknoloji makina parkuru ve altyapıya sahip 1500 m²'lik yeni üretim tesisine geçiş yapıldı.

2022 Yılına geldiğimizde Özkar Hidrolik 15 çalışanı, 7 adet CNC tezgahı, 5 farklı ülkeye ihracatı ve yüksek üretim kapasitesi ile Ulvi Özelçi'den aldıkları emaneti emin adımlarla geleceğe taşımaya devam ediyorlar.

ÖZKAR HYDRAULIC

In **1983**, Ulvi Özelçi laid the foundations for Özkar Hidrolik in the Hasköy district of Istanbul. Starting in a 15 m² area, Özkar Hidrolik began providing technical support and hydraulic system technical drawing services.

In **1987**, taking its first step towards growth, the company moved to a new production facility covering 100 m². In addition to technical consultancy services, the company introduced its first Universal lathe and Universal drill machines to start production activities. After the first production of hydraulic cylinders, they expanded their production areas to include Hydraulic Power Systems and Hydraulic Presses in their product range.

In **1995**, with the aim of increasing production capacity, Özkar Hidrolik moved to a new 250 m² workshop. They added more Universal lathe and drill machines and included the first milling machine in their machinery park to increase production capacity.

In **2000**, they realized their first block cylinder production in response to the needs of the mold sector.

In **2008**, the company added its first CNC milling and turning machines to its production equipment. The production processes could now be carried out with higher precision, quality, and without errors.

In **2014**, our founder Ulvi Özelçi passed away. As the second generation, his sons Murat Özelçi and Emre Özelçi continued to develop and sustain Özkar Hidrolik in the light of their father's knowledge and experience.

In **2015**, Özkar Hidrolik made a major investment and moved to its new 600 m² facility located in İkitelli Organized Industrial Zone. The same year, the company achieved its first export.

By **2021**, with the aim of increasing production capacity, they moved to a new 1500 m² production facility equipped with state-of-the-art machinery and infrastructure.

As of **2022**, Özkar Hidrolik, with 15 employees, 7 CNC machines, exports to 5 different countries, and high production capacity, continues to carry the legacy handed down by Ulvi Özelçi confidently into the future."

KALİTE / QUALITY

Kaliteli üretim prensibimiz doğrultusunda imalatlarımızda düşük maliyet odaklı değil en doğru ve uygun hizmeti sunmak için çalışıyoruz. Ürünlerimizin tüm aşamalarda kullanılan hammaddelerinden en küçük yardımcı malzemelere kadar en doğru ürünü tercih ederek imal ediyoruz.

Kalite standartlarımızı korumak için tüm üretim proseslerini kendi fabrikamızda yürüterek son kullanıcıya ulaştırıyoruz.Ürün takip sistemimiz sayesinde sonsuz yedek parça temini sağlıyoruz. Müşteri ilişkilerimizin temelinde kurduğumuz güvenilir ve sürekli ilişkiler yatmaktadır.

Dünya standartlarında yapmakta olduğumuz üretimlerimizi kalite belgelerimiz ile tescilliyor ve yılların tecrübesi ile size ulaştırıyoruz.

We work in line with our principle of high-quality production, aiming not for low-cost solutions but to provide the most accurate and suitable services. From the raw materials used in all stages of production to the smallest auxiliary materials, we carefully select the right products for manufacturing.

To maintain our quality standards, we conduct all production processes in our own factory and deliver them directly to the end-users. Thanks to our product tracking system, we ensure an endless supply of spare parts. Our customer relationships are built on trust and commitment, fostering reliable and long-lasting connections.

Our productions, carried out in accordance with world standards, are certified by our quality documents, and with years of experience, we deliver them to you.

TECRÜBE
EXPERIENCE

40+ yıllık tecrübemizi en kaliteli ve doğru ürünü üretmek için kullanıyoruz.

We leverage our 40+ years of experience to manufacture the highest quality and most accurate products.

TÜRK MALI
MADE IN TURKEY

%100 yerli sermaye ile ülkemize katma değer sağlamaya devam ediyoruz.

We continue to contribute value to our country with 100% domestic capital.

ÖZEL ÜRETİM
CUSTOM PRODUCTION

Firmanızın ihtiyaçları doğrultusunda özel tasarım ve üretim yapıyoruz.

We specialize in custom design and production tailored to your company's needs.

TÜM DÜNYADA
WORLDWIDE

Türkiye'de üretiyor tüm Dünyaya ihraç ediyoruz.

We produce in Turkey and export worldwide.

Kalite asla bir tesadüf değil, daima akıllı bir gayretin sonucudur. / Quality is never a coincidence; it is always the result of intelligent effort.

GÜÇ TABLOSU / FORCE TABLE

GENEL ÖZELLİKLER - GENERAL CHARACTERISTICS

- Çalışma Basıncı / Working Pressure : 500 bar max (7200 PSI max)
- Test Basıncı / Test Pressure : 700 bar (10850 PSI)
- Sızdırmazlık Elemanları Tercihi - Sealing Elements Selection ;

Sızdırmazlık Elemanları - Sealing Elements	N (Standart)	V (Vıton)	P (PTFE)
Malzeme - Material	Nitrile + Pu	FKM	FKM + PTFE
Çalışma Sıcaklığı - Operating Temperature	-20 / +80 Derece - Degree	-20 / +200 Derece - Degree	-20 / +240 Derece - Degree

İTME GÜÇ TABLOSU - THRUST FORCE TABLE

Ø Çap Ø Diameter	Piston Yüzey Alanı Piston Surface Area	Basınç - Pressure (bar)							
		90	120	140	160	180	200	300	500
25	4,90	441	588	686	784	882	980	1470	2450
32	8,04	724	965	1126	1286	1447	1608	2412	4020
40	12,56	1130	1507	1758	2010	2261	2512	3768	6280
50	19,63	1767	2356	2748	3141	3533	3926	5889	9815
63	31,17	2805	3740	4364	4987	5611	6234	9351	15585
80	50,26	4523	6031	7036	8042	9047	10052	15078	25130
100	78,54	7069	9425	10996	12566	14137	15708	23562	39270

ÇEKME GÜÇ TABLOSU - PULL FORCE TABLE

Ø Çap Ø Diameter	Piston Yüzey Alanı Piston Surface Area	Basınç - Pressure (bar)							
		90	120	140	160	180	200	300	500
25	2,90	261	348	406	464	522	580	870	1450
32	5,50	465	660	770	880	990	1100	1650	2750
40	8,76	788	1051	1226	1402	1577	1752	2628	4380
50	13,48	1213	1618	1887	2157	2426	2696	4044	6740
63	21	1890	2520	2940	3360	3780	4200	6300	10500
80	34,36	3092	4123	4810	5498	6185	6872	10308	17180
100	53,91	4852	6469	7547	8626	9704	10782	16173	26955

BLOK SİLİNDİR / BLOCK CYLINDER

GENEL ÖZELLİKLER - GENERAL CHARACTERISTICS

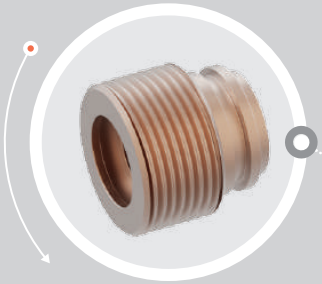

GGG50 Ön kafa malzemesi sayesinde mükemmel yataklama ve basınç dayanımı.

Yüksek kalite sızdırmazlık elemanları Nutring, Toz keçesi ve O-ring NBR, Fkm, Pu ve Silikon olarak tercih edilebilmektedir.

GGG50 Front head material excellent bedding and compressive strength.

High quality sealing elements Nutring, Dust seal and O-ring Nbr, Fkm, Pu and silicon can be preferred.

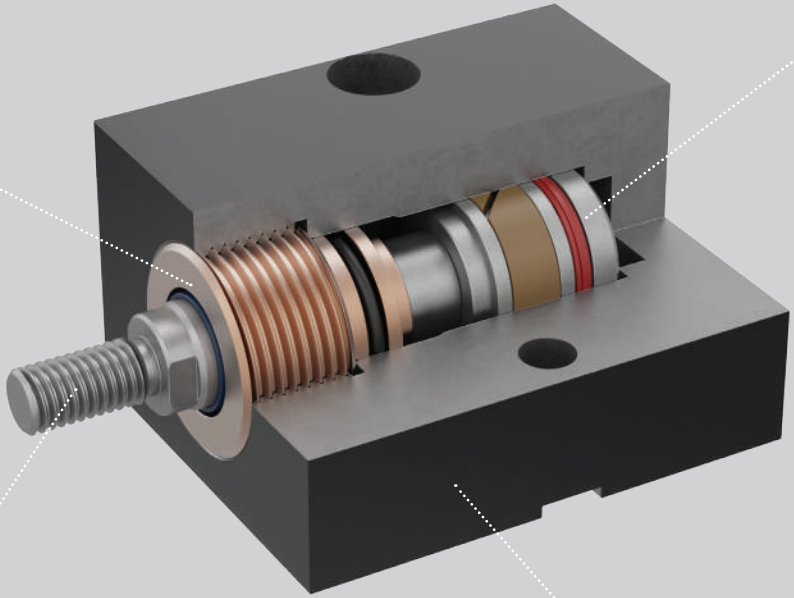

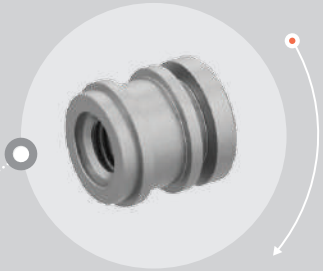

GGG50 Piston malzemesi sayesinde minimum çalışma yüzeyi hasarı.

Bronzdestek yataklama.

Yüksek basınç ve darbeli çalışmalara özel üretilmiş Omegad Piston.

NBR, Fkm, Pu ve Silikon olarak tercih edilebilmektedir.

GGG50 Piston specially produced for high pressure and impact works.

Nbr, Fkm, Pu and Silicon can be preferred.

Yüksek kaliteli krom kaplı ve taşlanmış mil.

Uzun ömürlü sürtünme dayanımı.

High quality Chrome plated and ground shaft.

Long-lasting friction resistance.

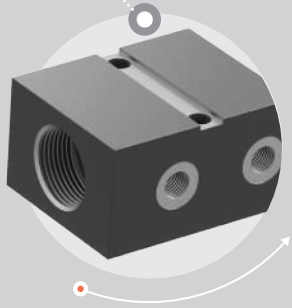

Yüksek kalite, çatlak kontrol sertifikalı çelik.

High quality , crack control certificate steel.

Blok Silindir / Block Cylinder

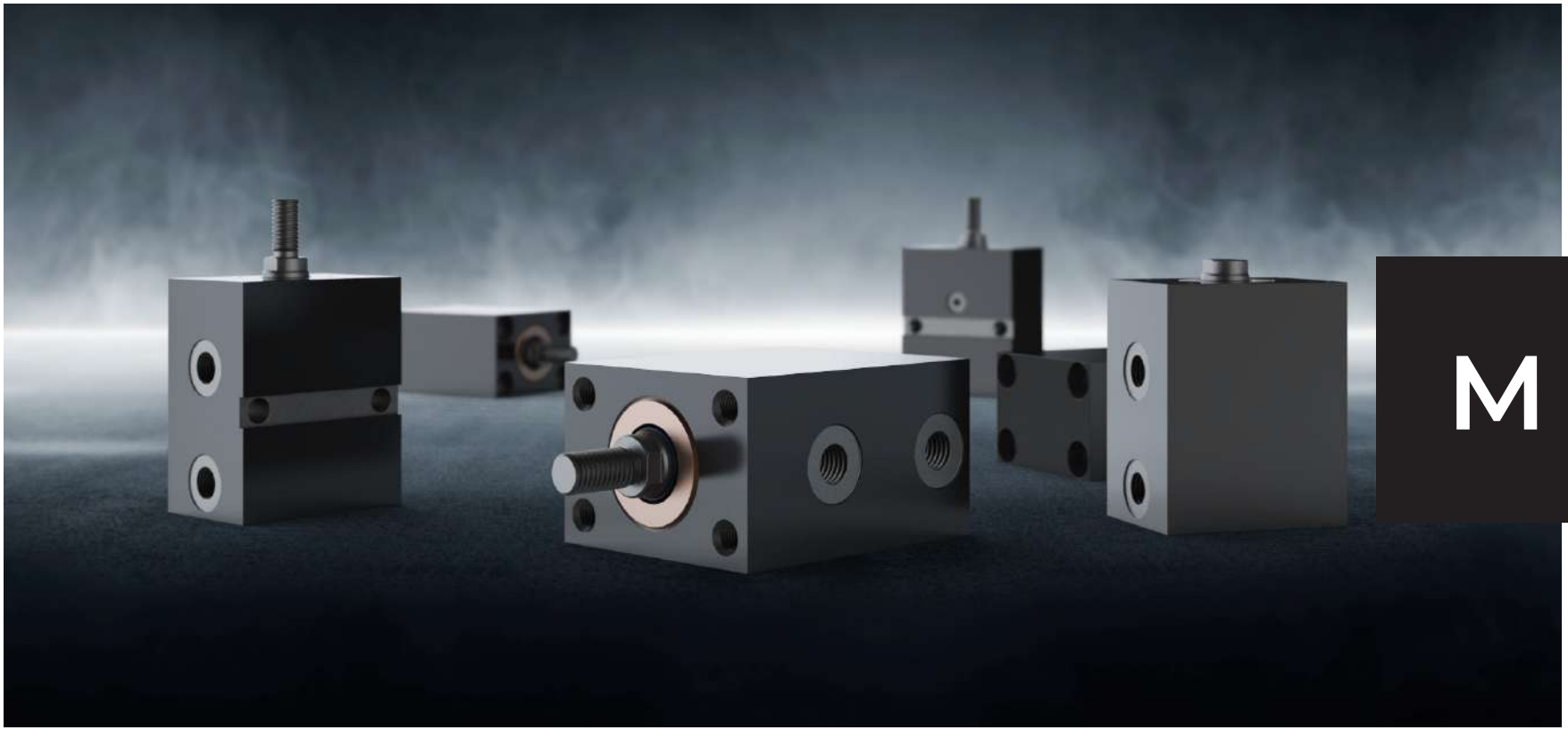

M SERİSİ SERIAL

Blok Silindir / Block Cylinder

M1

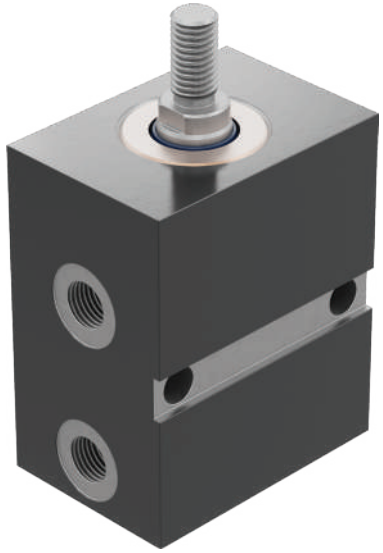

D2* is not exist for (0-49) stroke.

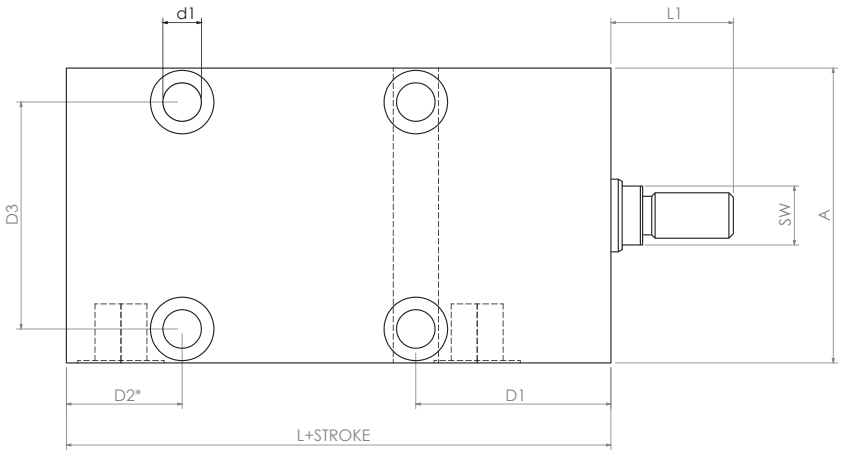

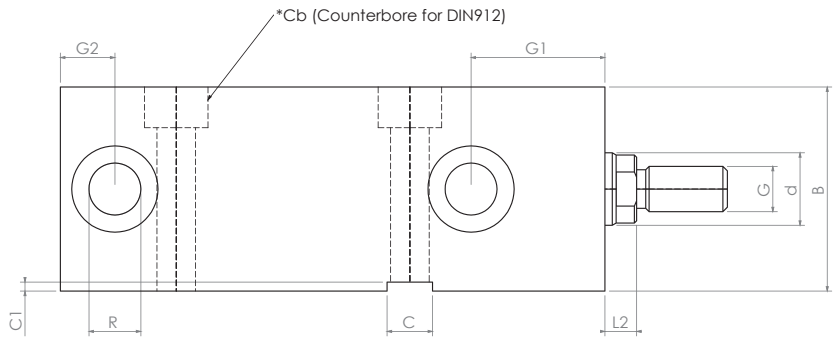

Piston Çapı / Bore : Ø25 – Ø100

Mak. Çalışma Basıncı / Max. Working Pressure : 0 – 500 Bar

Sızdırmazlık / Sealing : Nbr – Pu – Viton

Stroke (Opsiyon Mevcut / Option Available) : 10mm – 200 mm

	Ø Piston / Ø Bore	Ø Mil / Ø Rod	A	B	C	C1	d	d1	D1	D2*	D3	G	G1	G2	L	L1	L2	R	SW
M1	25	16	65	45	10	2	16	8,5	43	25,5	50	M10x1,5	29,5	12	70	27	7	G1/4"	13
	32	20	75	55	10	4	20	8,5	47	27	60	M12x1,5	34,5	12	75	30	10	G1/4"	16
	40	25	85	63	12	4	25	10,5	49	27	63	M12x1,5	34,5	12	85	35	10	G1/4"	21
	50	28	100	75	15	5	28	13	58	30	76	M16x2	39,5	12	90	40	10	G1/4"	24
	63	36	125	95	20	5	36	17	68	41	95	M20x2,5	45,5	19,5	110	54	14	G3/8"	32
	80	45	160	120	24	7	45	21	78	47	120	M27x3	45,5	19,5	120	64	14	G1/2"	40
	100	56	200	150	28	7	56	25	88	51	158	M36x4	52	23	130	75	15	G1/2"	50

M2

Blok Silindir / Block Cylinder

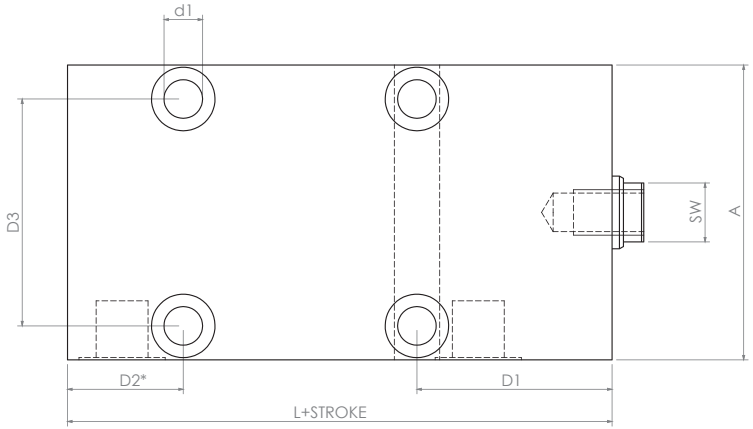

D2* is not exist for (0-49) stroke.

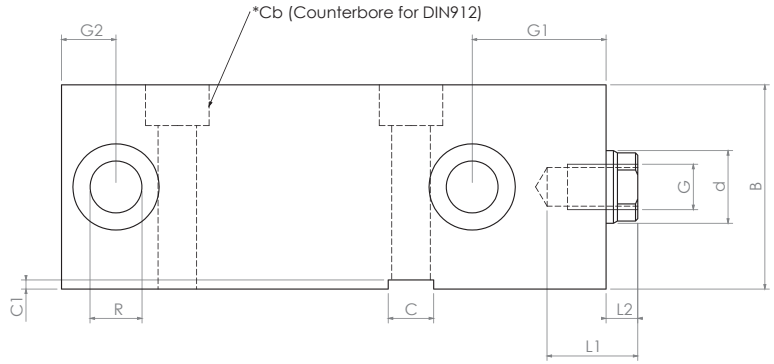

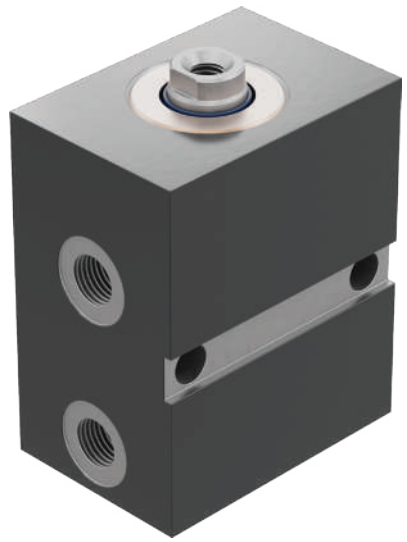

Piston Çapı / Bore : Ø25 – Ø100

Mak. Çalışma Basıncı / Max. Working Pressure : 0 – 500 Bar

Sızdırmazlık / Sealing : Nbr – Pu – Viton

Stroke (Opsiyon Mevcut / Option Available) : 10mm – 200 mm

	Ø Piston / Ø Bore	Ø Mil / Ø Rod	A	B	C	C1	d	d1	D1	D2*	D3	G	G1	G2	L	L1	L2	R	SW
M2	25	16	65	45	10	2	16	8,5	43	25,5	50	M10x1,5	29,5	12	70	25	7	G1/4"	13
	32	20	75	55	10	4	20	8,5	47	27	60	M12x1,5	34,5	12	75	25	10	G1/4"	16
	40	25	85	63	12	4	25	10,5	49	27	63	M12x1,5	34,5	12	85	30	10	G1/4"	21
	50	28	100	75	15	5	28	13	58	30	76	M16x2	39,5	12	90	35	10	G1/4"	24
	63	36	125	95	20	5	36	17	68	41	95	M20x2,5	45,5	19,5	110	40	14	G3/8"	32
	80	45	160	120	24	7	45	21	78	47	120	M27x3	45,5	19,5	120	55	14	G1/2"	40
	100	56	200	150	28	7	56	25	88	51	158	M36x4	52	23	130	55	15	G1/2"	50

Blok Silindir / Block Cylinder

M3

D2* is not exist for (0-49) stroke.

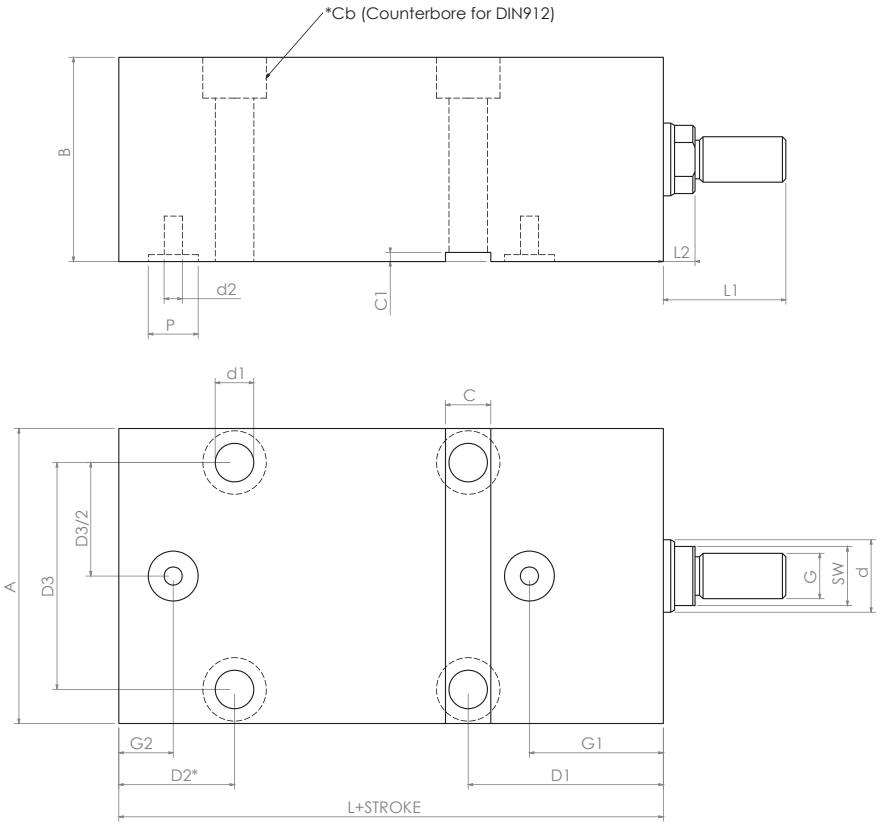

Piston Çapı / Bore : Ø25 – Ø100

Mak. Çalışma Basıncı / Max. Working Pressure : 0 – 500 Bar

Sızdırmazlık / Sealing : Nbr – Pu – Viton

Stroke (Opsiyon Mevcut / Option Available) : 10mm – 200 mm

	Ø Piston / Ø Bore	Ø Mil / Ø Rod	A	B	C	C1	d	d1	d2	P	D1	D2*	D3	G	G1	G2	L	L1	L2	SW
M3	25	16	65	45	10	2	16	8,5	4	11	43	25,5	50	M10x1,5	29,5	12	70	27	7	13
	32	20	75	55	10	4	20	8,5	4	11	47	27	60	M12x1,5	34,5	12	75	30	10	16
	40	25	85	63	12	4	25	10,5	4	11	49	27	63	M12x1,5	34,5	12	85	35	10	21
	50	28	100	75	15	5	28	13	5	14	58	30	76	M16x2	39,5	12	90	40	10	24
	63	36	125	95	20	5	36	17	6	16	68	41	95	M20x2,5	45,5	19,5	110	54	14	32
	80	45	160	120	24	7	45	21	7	20	78	47	120	M27x3	45,5	19,5	120	64	14	40
	100	56	200	150	28	7	56	25	8	20	88	51	158	M36x4	52	23	130	75	15	50

M4

Blok Silindir / Block Cylinder

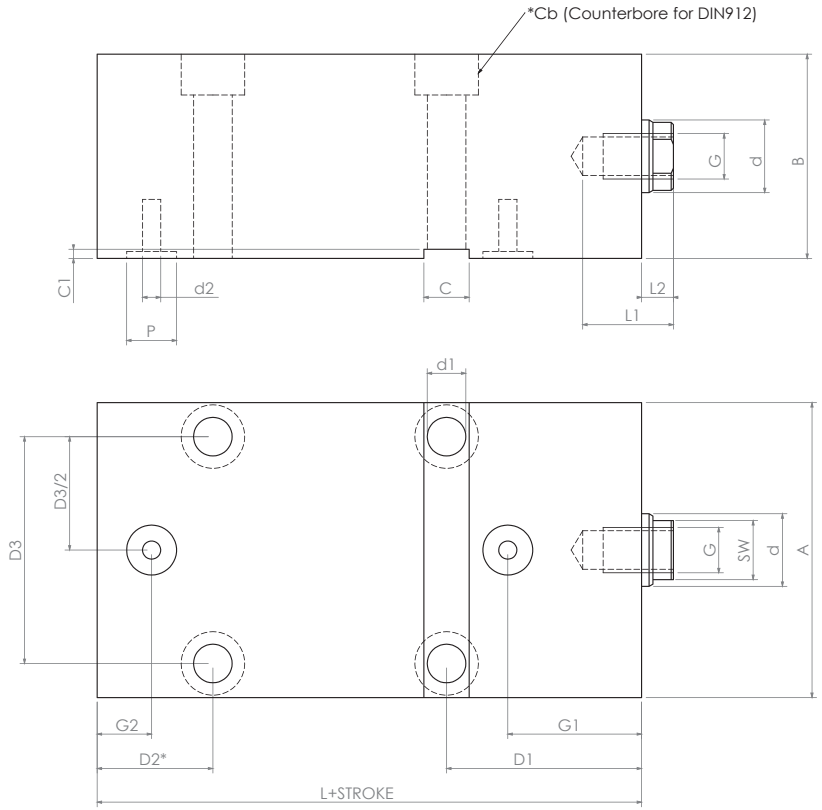

D2* is not exist for (0-49) stroke.

Piston Çapı / Bore : Ø25 – Ø100

Mak. Çalışma Basıncı / Max. Working Pressure : 0 – 500 Bar

Sızdırmazlık / Sealing : Nbr – Pu – Viton

Stroke (Opsiyon Mevcut / Option Available) : 10mm – 200 mm

	Ø Piston / Ø Bore	Ø Mil / Ø Rod	A	B	C	C1	d	d1	d2	P	D1	D2*	D3	G	G1	G2	L	L1	L2	SW
M4	25	16	65	45	10	2	16	8,5	4	11	43	25,5	50	M10x1,5	29,5	12	70	25	7	13
	32	20	75	55	10	4	20	8,5	4	11	47	27	60	M12x1,5	34,5	12	75	25	10	16
	40	25	85	63	12	4	25	10,5	4	11	49	27	63	M12x1,5	34,5	12	85	30	10	21
	50	28	100	75	15	5	28	13	5	14	58	30	76	M16x2	39,5	12	90	35	10	24
	63	36	125	95	20	5	36	17	6	16	68	41	95	M20x2,5	45,5	19,5	110	40	14	32
	80	45	160	120	24	7	45	21	7	20	78	47	120	M27x3	45,5	19,5	120	55	14	40
	100	56	200	150	28	7	56	25	8	20	88	51	158	M36x4	52	23	130	55	15	50

Blok Silindir / Block Cylinder

M5

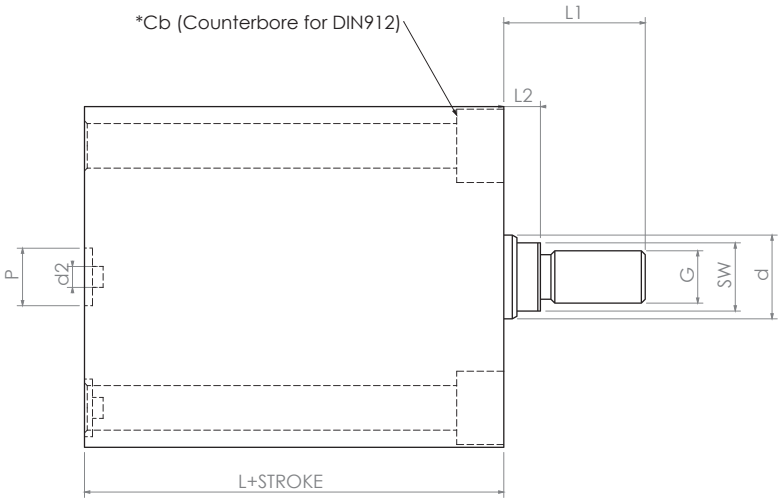

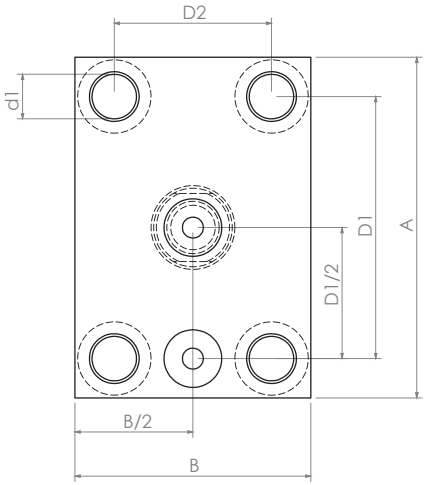

Piston Çapı / Bore : Ø25 – Ø100

Mak. Çalışma Basıncı / Max. Working Pressure : 0 – 500 Bar

Sızdırmazlık / Sealing : Nbr – Pu – Viton

Stroke (Opsiyon Mevcut / Option Available) : 10mm – 200 mm

	Ø Piston / Ø Bore	Ø Mil / Ø Rod	A	B	d	d1	d2	P	D1	D2	G	L	L1	L2	SW
M5	25	16	65	45	16	8,5	4	11	50	30	M10x1,5	70	27	7	13
	32	20	75	55	20	10,5	4	11	55	35	M12x1,5	75	30	10	16
	40	25	85	63	25	10,5	4	11	63	40	M12x1,5	85	35	10	21
	50	28	100	75	28	13	5	14	76	45	M16x2	90	40	10	24
	63	36	125	95	36	17	6	16	95	65	M20x2,5	110	54	14	32
	80	45	160	120	45	21	7	20	120	80	M27x3	120	64	14	40
	100	56	200	150	56	25	8	20	158	108	M36x4	130	75	15	50

M6

Blok Silindir / Block Cylinder

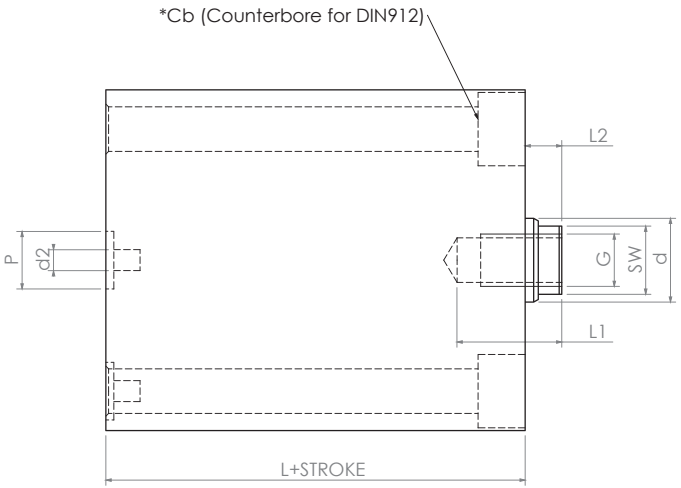

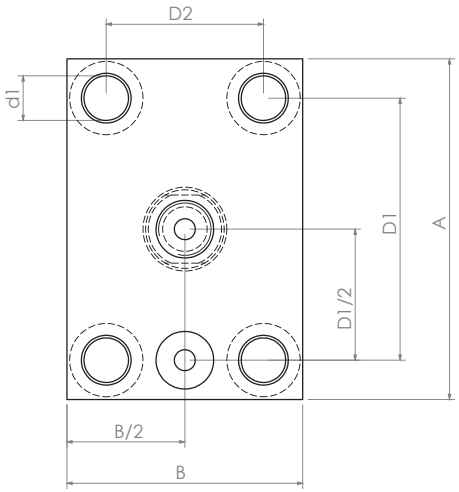

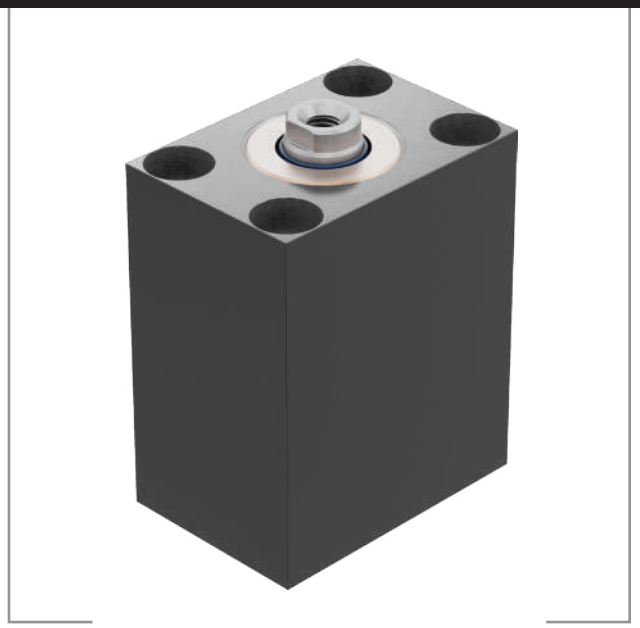

Piston Çapı / Bore : Ø25 – Ø100

Mak. Çalışma Basıncı / Max. Working Pressure : 0 – 500 Bar

Sızdırmazlık / Sealing : Nbr – Pu – Viton

Stroke (Opsiyon Mevcut / Option Available) : 10mm – 200 mm

	Ø Piston / Ø Bore	Ø Mil / Ø Rod	A	B	d	d1	d2	P	D1	D2	G	L	L1	L2	SW
M6	25	16	65	45	16	8,5	4	11	50	30	M10x1,5	70	20	7	13
	32	20	75	55	20	10,5	4	11	55	35	M12x1,5	75	25	10	16
	40	25	85	63	25	10,5	4	11	63	40	M12x1,5	85	30	10	21
	50	28	100	75	28	13	5	14	76	45	M16x2	90	35	10	24
	63	36	125	95	36	17	6	16	95	65	M20x2,5	110	40	14	32
	80	45	160	120	45	21	7	20	120	80	M27x3	120	55	14	40
	100	56	200	150	56	25	8	20	158	108	M36x4	130	55	15	50

Blok Silindir / Block Cylinder

M7

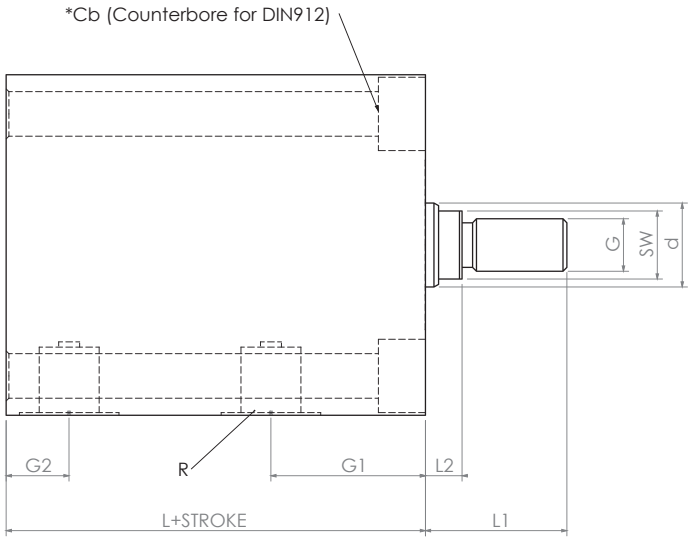

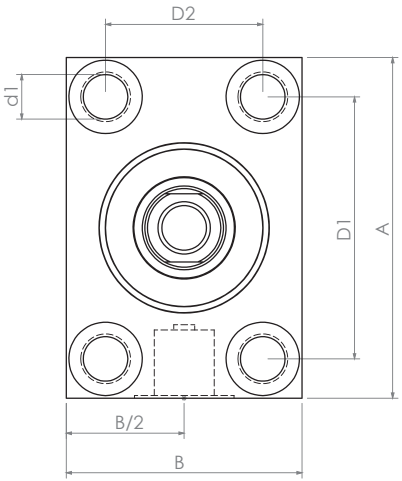

Piston Çapı / Bore : Ø25 – Ø100

Mak. Çalışma Basıncı / Max. Working Pressure : 0 – 500 Bar

Sızdırmazlık / Sealing : Nbr – Pu – Viton

Stroke (Opsiyon Mevcut / Option Available) : 10mm – 200 mm

	Ø Piston / Ø Bore	Ø Mil / Ø Rod	A	B	d	d1	D1	D2	G	G1	G2	L	L1	L2	R	SW
M7	25	16	65	45	16	8,5	50	30	M10x1,5	29,5	12	70	27	7	G1/4"	13
	32	20	75	55	20	10,5	55	35	M12x1,5	34,5	12	75	30	10	G1/4"	16
	40	25	85	63	25	10,5	63	40	M12x1,5	34,5	12	85	35	10	G1/4"	21
	50	28	100	75	28	13	76	45	M16x2	39,5	12	90	40	10	G1/4"	24
	63	36	125	95	36	17	95	65	M20x2,5	45,5	19,5	110	54	14	G3/8"	32
	80	45	160	120	45	21	120	80	M27x3	45,5	19,5	120	64	14	G1/2"	40
	100	56	200	150	56	25	158	108	M36x4	52	23	130	75	15	G1/2"	50

M8

Blok Silindir / Block Cylinder

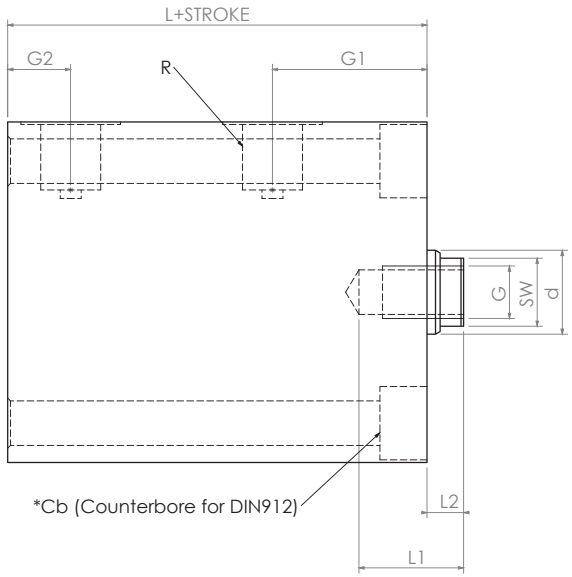

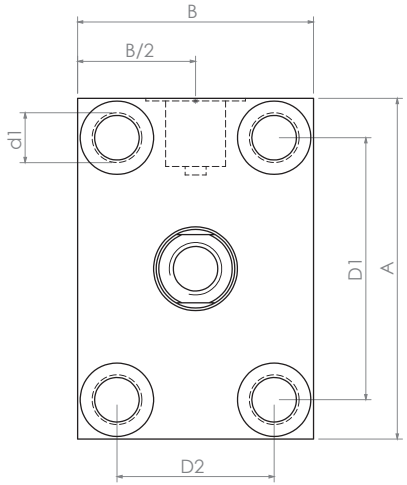

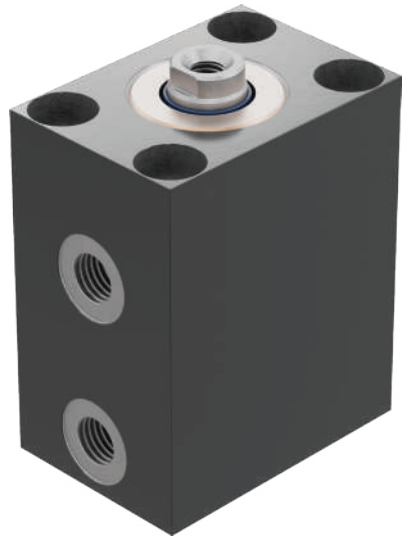

Piston Çapı / Bore : Ø25 – Ø100

Mak. Çalışma Basıncı / Max. Working Pressure : 0 – 500 Bar

Sızdırmazlık / Sealing : Nbr – Pu – Viton

Stroke (Opsiyon Mevcut / Option Available) : 10mm – 200 mm

	Ø Piston / Ø Bore	Ø Mil / Ø Rod	A	B	d	d1	D1	D2	G	G1	G2	L	L1	L2	R	SW
M8	25	16	65	45	16	8,5	50	30	M10x1,5	29,5	12	70	20	7	G1/4"	13
	32	20	75	55	20	10,5	55	35	M12x1,5	34,5	12	75	25	10	G1/4"	16
	40	25	85	63	25	10,5	63	40	M12x1,5	34,5	12	85	25	10	G1/4"	21
	50	28	100	75	28	13	76	45	M16x2	39,5	12	90	35	10	G1/4"	24
	63	36	125	95	36	17	95	65	M20x2,5	45,5	19,5	110	40	14	G3/8"	32
	80	45	160	120	45	21	120	80	M27x3	45,5	19,5	120	55	14	G1/2"	40
	100	56	200	150	56	25	158	108	M36x4	52	23	130	55	15	G1/2"	50

Blok Silindir / Block Cylinder

M9

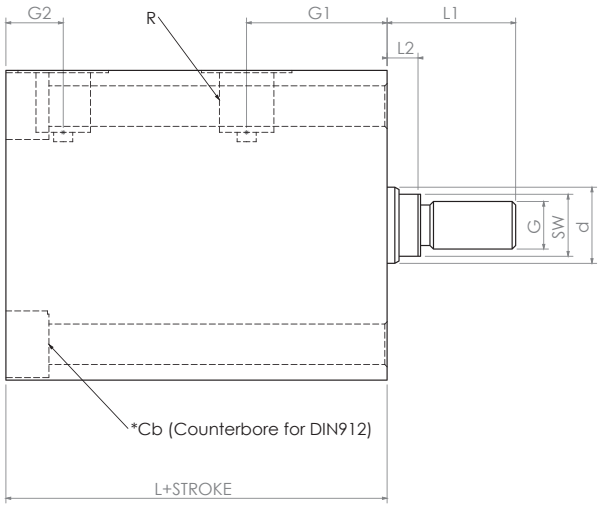

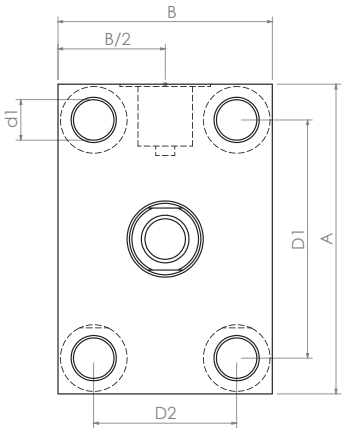

Piston Çapı / Bore : Ø25 – Ø100

Mak. Çalışma Basıncı / Max. Working Pressure : 0 – 500 Bar

Sızdırmazlık / Sealing : Nbr – Pu – Viton

Stroke (Opsiyon Mevcut / Option Available) : 10mm – 200 mm

	Ø Piston / Ø Bore	Ø Mil / Ø Rod	A	B	d	d1	D1	D2	G	G1	G2	L	L1	L2	R	SW
M9	25	16	65	45	16	8,5	50	30	M10x1,5	29,5	12	70	27	7	G1/4"	13
	32	20	75	55	20	10,5	55	35	M12x1,5	34,5	12	75	30	10	G1/4"	16
	40	25	85	63	25	10,5	63	40	M12x1,5	34,5	12	85	35	10	G1/4"	21
	50	28	100	75	28	13	76	45	M16x2	39,5	12	90	40	10	G1/4"	24
	63	36	125	95	36	17	95	65	M20x2,5	45,5	19,5	110	54	14	G3/8"	32
	80	45	160	120	45	21	120	80	M27x3	45,5	19,5	120	64	14	G1/2"	40
	100	56	200	150	56	25	158	108	M36x4	52	23	130	75	15	G1/2"	50

M10

Blok Silindir / Block Cylinder

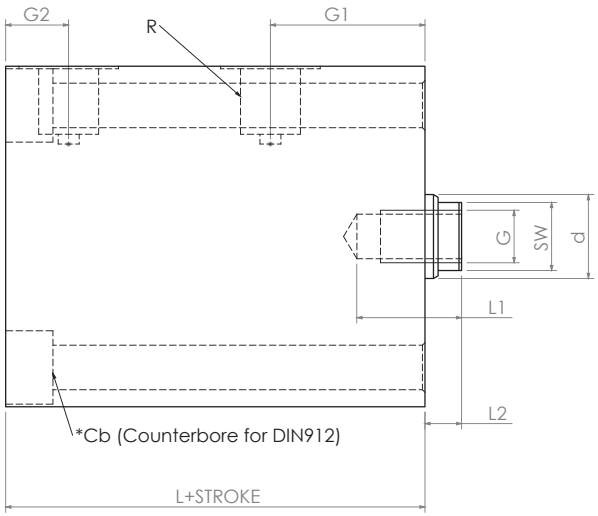

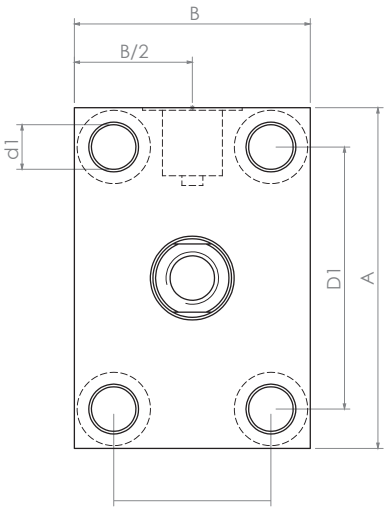

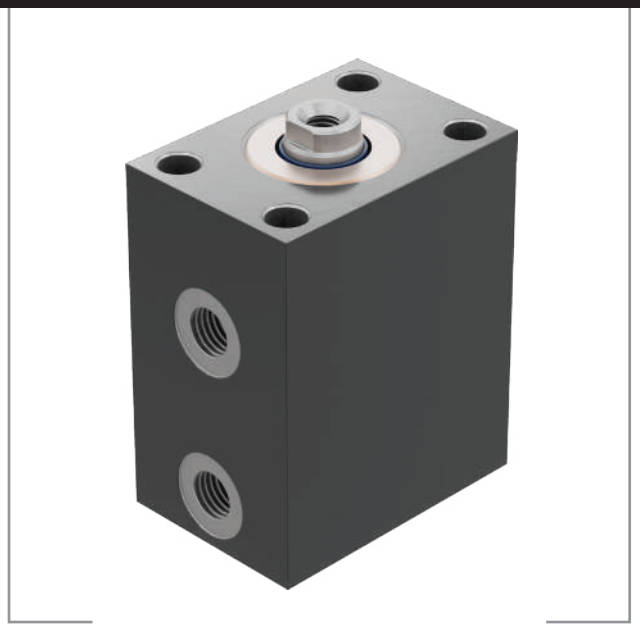

Piston Çapı / Bore : Ø25 – Ø100

Mak. Çalışma Basıncı / Max. Working Pressure : 0 – 500 Bar

Sızdırmazlık / Sealing : Nbr – Pu – Viton

Stroke (Opsiyon Mevcut / Option Available) : 10mm – 200 mm

	Ø Piston / Ø Bore	Ø Mil / Ø Rod	A	B	d	d1	D1	D2	G	G1	G2	L	L1	L2	R	SW
M10	25	16	65	45	16	8,5	50	30	M10x1,5	29,5	12	70	20	7	G1/4"	13
	32	20	75	55	20	10,5	55	35	M12x1,5	34,5	12	75	25	10	G1/4"	16
	40	25	85	63	25	10,5	63	40	M12x1,5	34,5	12	85	30	10	G1/4"	21
	50	28	100	75	28	13	76	45	M16x2	39,5	12	90	35	10	G1/4"	24
	63	36	125	95	36	17	95	65	M20x2,5	45,5	19,5	110	40	14	G3/8"	32
	80	45	160	120	45	17	120	80	M27x3	45,5	19,5	120	55	14	G1/2"	40
	100	56	200	150	56	25	158	108	M36x4	52	23	130	55	15	G1/2"	50

Blok Silindir / Block Cylinder

M11

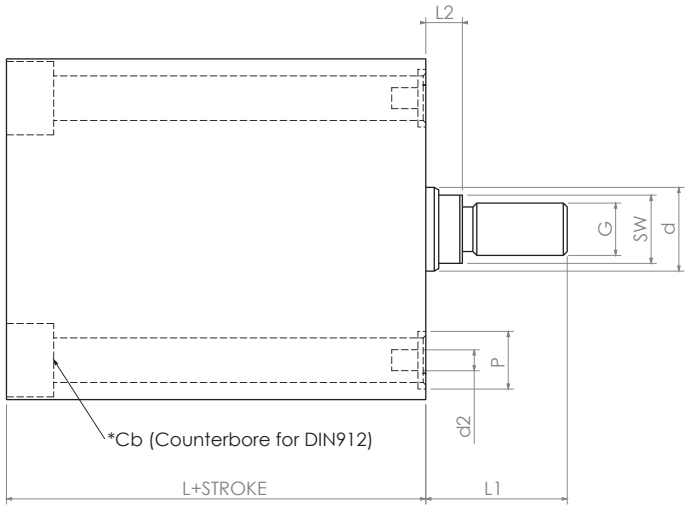

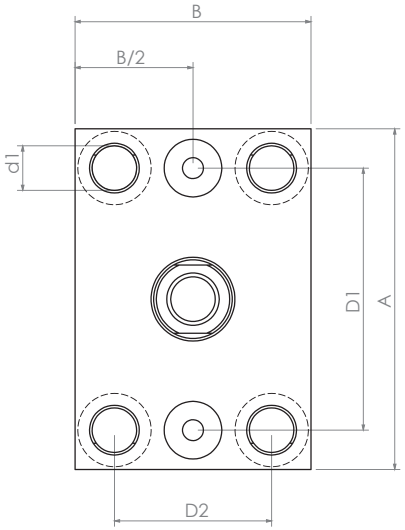

Piston Çapı / Bore : Ø25 – Ø100

Mak. Çalışma Basıncı / Max. Working Pressure : 0 – 500 Bar

Sızdırmazlık / Sealing : Nbr – Pu – Viton

Stroke (Opsiyon Mevcut / Option Available) : 10mm – 200 mm

	Ø Piston / Ø Bore	Ø Mil / Ø Rod	A	B	d	d1	d2	P	D1	D2	G2	L	L1	L2	SW
M11	25	16	65	45	16	8,5	4	11	50	30	12	70	27	7	13
	32	20	75	55	20	10,5	4	11	55	35	12	75	30	10	16
	40	25	85	63	25	10,5	4	11	63	40	12	85	35	10	21
	50	28	100	75	28	13	5	14	76	45	12	90	40	10	24
	63	36	125	95	36	17	6	16	95	65	19,5	110	54	14	32
	80	45	160	120	45	21	7	20	120	80	19,5	120	64	14	40
	100	56	200	150	56	21	8	20	158	108	23	130	75	15	50

M12

Blok Silindir / Block Cylinder

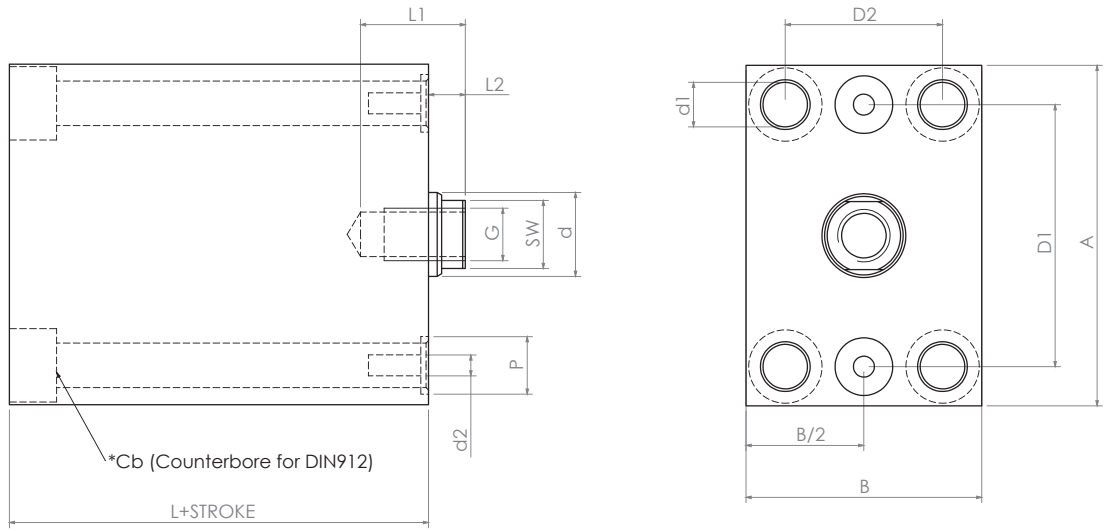

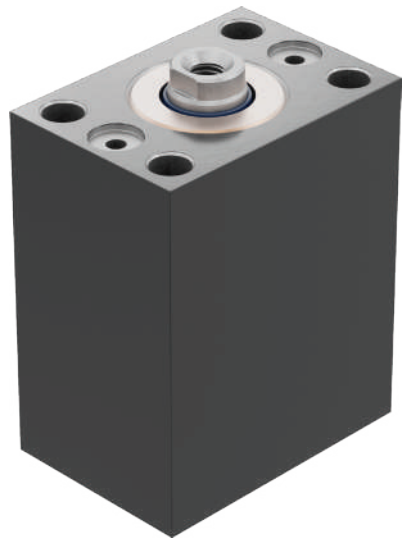

Piston Çapı / Bore : Ø25 – Ø100

Mak. Çalışma Basıncı / Max. Working Pressure : 0 – 500 Bar

Sızdırmazlık / Sealing : Nbr – Pu – Viton

Stroke (Opsiyon Mevcut / Option Available) : 10mm – 200 mm

	Ø Piston / Ø Bore	Ø Mil / Ø Rod	A	B	d	d1	d2	P	D1	D2	G2	L	L1	L2	SW
M12	25	16	65	45	16	8,5	4	11	50	30	12	70	20	7	13
	32	20	75	55	20	10,5	4	11	55	35	12	75	25	10	16
	40	25	85	63	25	10,5	4	11	63	40	12	85	30	10	21
	50	28	100	75	28	13	5	14	76	45	12	90	35	10	24
	63	36	125	95	36	17	6	16	95	65	19,5	110	40	14	32
	80	45	160	120	45	21	7	20	120	80	19,5	120	55	14	40
	100	56	200	150	56	25	8	20	158	108	23	130	55	15	50

Blok Silindir / Block Cylinder

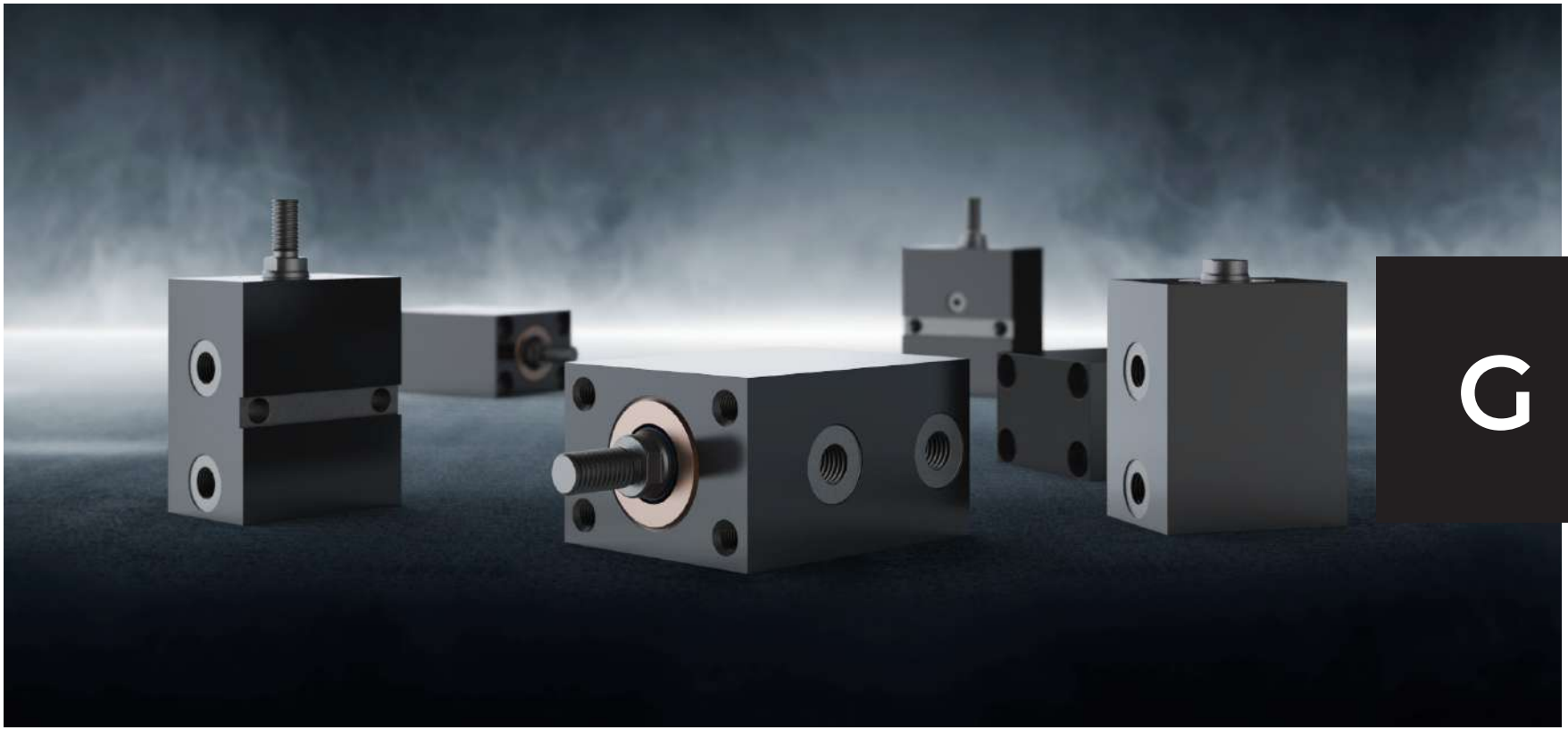

G SERİSİ SERIAL

M1G

Blok Silindir / Block Cylinder

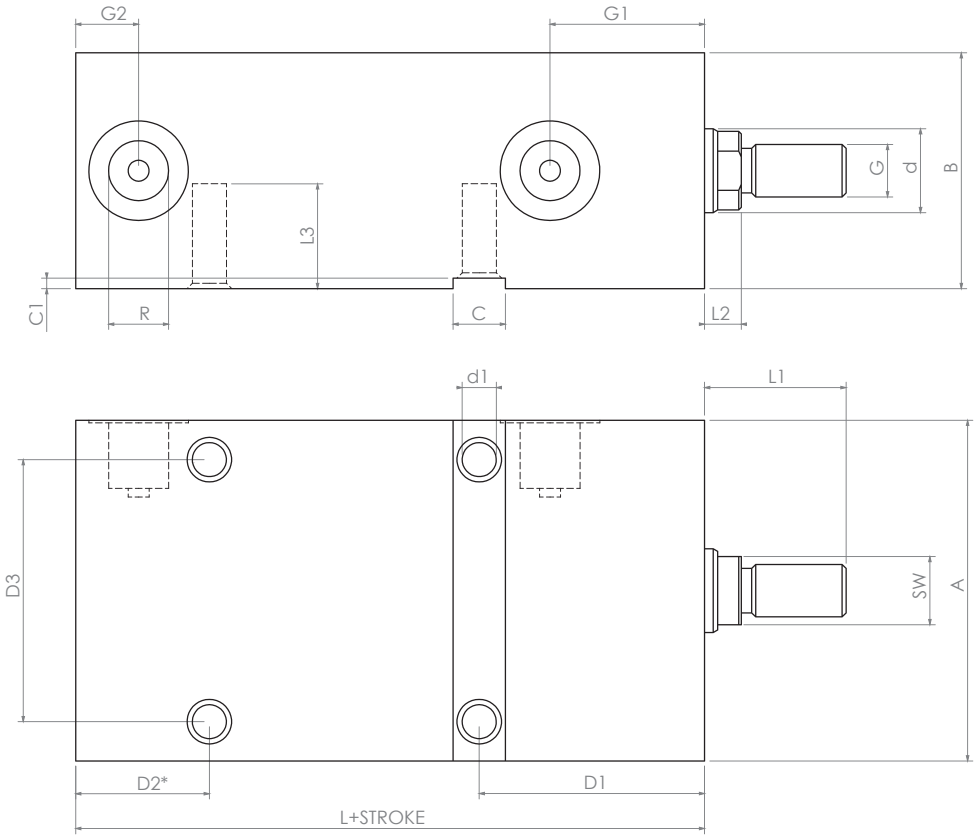

D2* is not exist for (0-49) stroke.

Piston Çapı / Bore : Ø25 – Ø100

Mak. Çalışma Basıncı / Max. Working Pressure : 0 – 500 Bar

Sızdırmazlık / Sealing : Nbr – Pu – Viton

Stroke (Opsiyon Mevcut / Option Available) : 10mm – 200 mm

	Ø Piston / Ø Bore	Ø Mil / Ø Rod	A	B	C	C1	d	d1	D1	D2*	D3	G	G1	G2	L	L1	L2	R	SW	L3
M1G	25	16	65	45	10	2	16	M8x1,5	43	25,5	50	M10x1,5	29,5	12	70	27	7	G1/4"	13	20
	32	20	75	55	10	4	20	M8x1,5	47	27	60	M12x1,5	34,5	12	75	30	10	G1/4"	16	20
	40	25	85	63	12	4	25	M10x1,5	49	27	63	M12x1,5	34,5	12	85	35	10	G1/4"	21	25
	50	28	100	75	15	5	28	M12x1,5	58	30	76	M16x2	39,5	12	90	40	10	G1/4"	24	30
	63	36	125	95	20	5	36	M16x2	68	41	95	M20x2,5	45,5	19,5	110	54	14	G3/8"	32	40
	80	45	160	120	24	7	45	M20x2,5	78	47	120	M27x3	45,5	19,5	120	64	14	G1/2"	40	47
	100	56	200	150	28	7	56	M24x3	88	51	158	M36x4	52	23	130	75	15	G1/2"	50	62

Blok Silindir / Block Cylinder

M2G

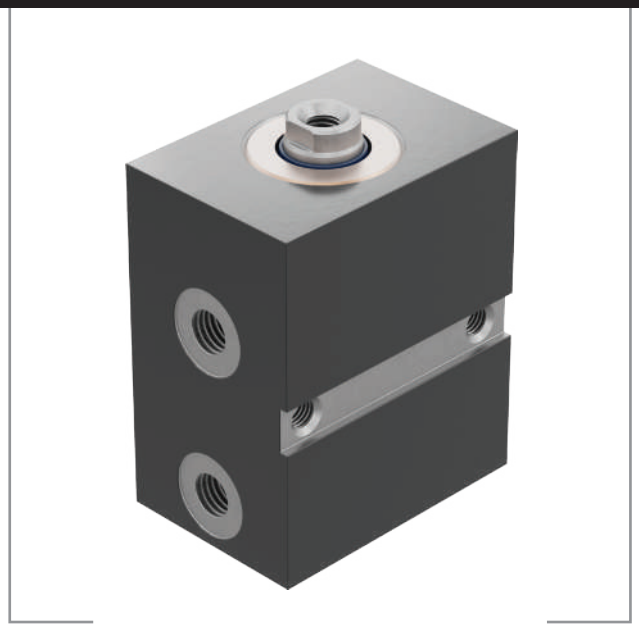

D2* is not exist for (0-49) stroke.

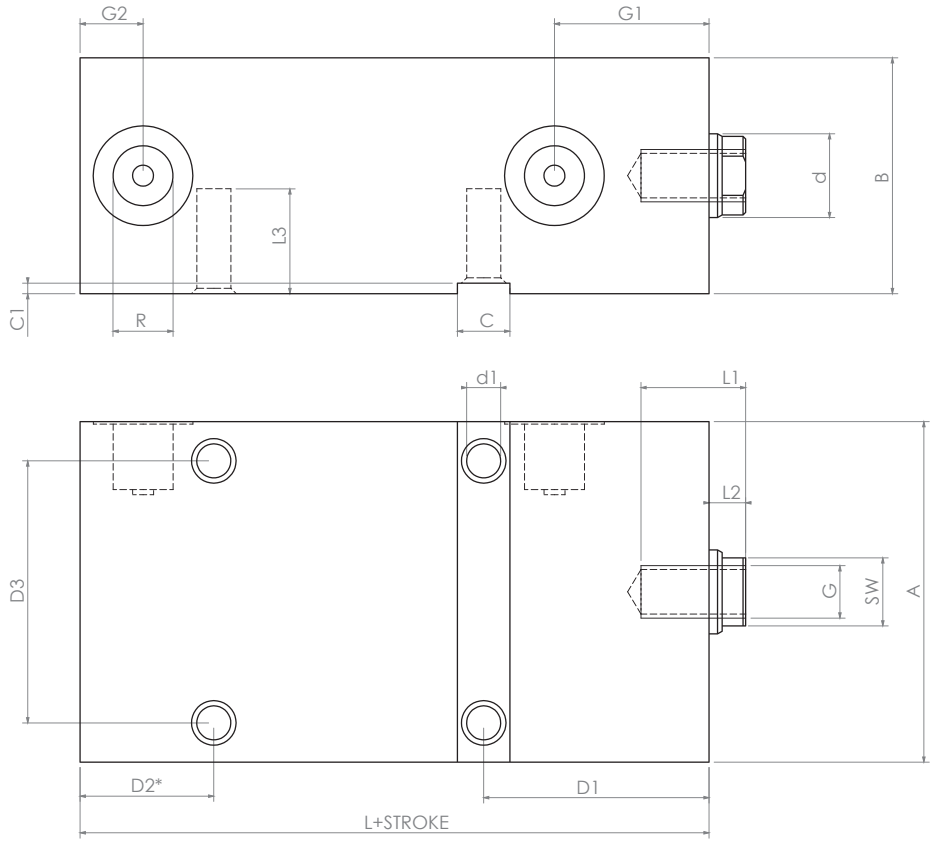

Piston Çapı / Bore : Ø25 – Ø100

Mak. Çalışma Basıncı / Max. Working Pressure : 0 – 500 Bar

Sızdırmazlık / Sealing : Nbr – Pu – Viton

Stroke (Opsiyon Mevcut / Option Available) : 10mm – 200 mm

	Ø Piston / Ø Bore	Ø Mil / Ø Rod	A	B	C	C1	d	d1	D1	D2*	D3	G	G1	G2	L	L1	L2	R	SW	L3
M2G	25	16	65	45	10	2	16	M8x1,5	43	25,5	50	M10x1,5	29,5	12	70	25	7	G1/4"	13	20
	32	20	75	55	10	4	20	M8x1,5	47	27	60	M12x1,5	34,5	12	75	25	10	G1/4"	16	20
	40	25	85	63	12	4	25	M10x1,5	49	27	63	M12x1,5	34,5	12	85	30	10	G1/4"	21	25
	50	28	100	75	15	5	28	M12x1,5	58	30	76	M16x2	39,5	12	90	35	10	G1/4"	24	30
	63	36	125	95	20	5	36	M16x2	68	41	95	M20x2,5	45,5	19,5	110	40	14	G3/8"	32	40
	80	45	160	120	24	7	45	M20x2,5	78	47	120	M27x3	45,5	19,5	120	55	14	G1/2"	40	47
	100	56	200	150	28	7	56	M24x3	88	51	158	M36x4	52	23	130	55	15	G1/2"	50	62

M3G

Blok Silindir / Block Cylinder

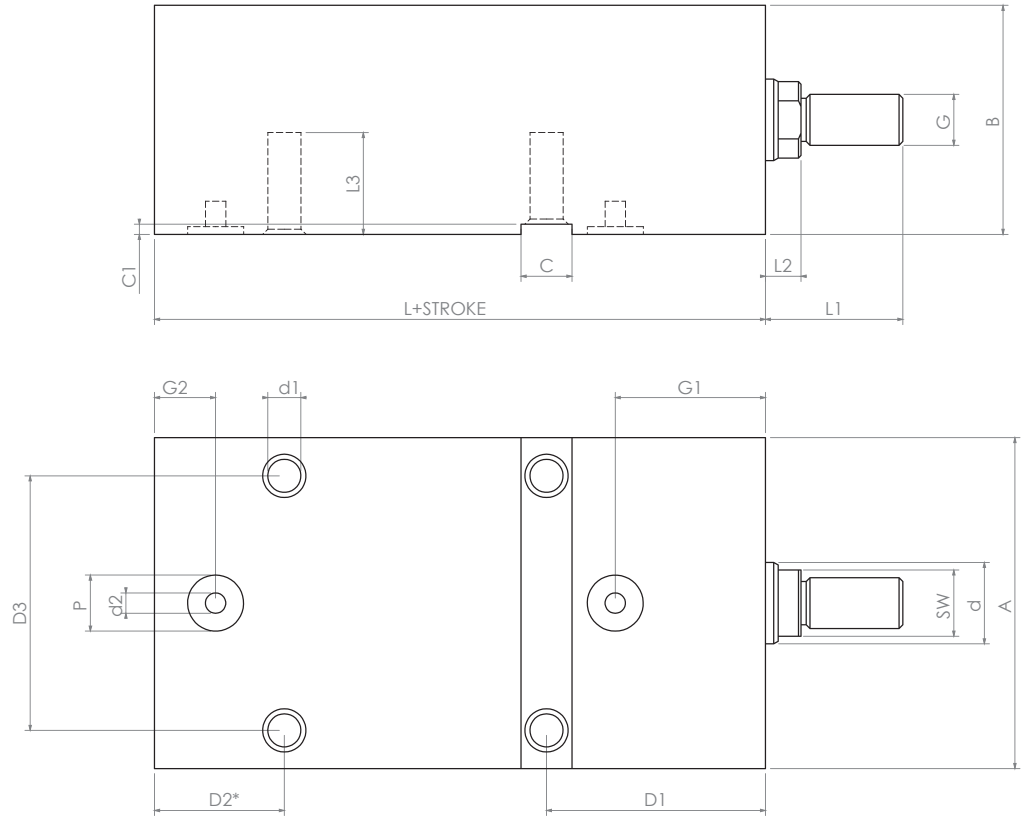

D2* is not exist for (0-49) stroke.

Piston Çapı / Bore : Ø25 – Ø100

Mak. Çalışma Basıncı / Max. Working Pressure : 0 – 500 Bar

Sızdırmazlık / Sealing : Nbr – Pu – Viton

Stroke (Opsiyon Mevcut / Option Available) : 10mm – 200 mm

	Ø Piston / Ø Bore	Ø Mil / Ø Rod	A	B	C	C1	d	d1	d2	P	D1	D2*	D3	G	G1	G2	L	L1	L2	SW	L3
M3G	25	16	65	45	10	2	16	M8x1,5	4	11	43	25,5	50	M10x1,5	29,5	12	70	27	7	13	20
	32	20	75	55	10	4	20	M8x1,5	4	11	47	27	60	M12x1,5	34,5	12	75	30	10	16	20
	40	25	85	63	12	4	25	M10x1,5	4	11	49	27	63	M12x1,5	34,5	12	85	35	10	21	25
	50	28	100	75	15	5	28	M12x1,5	5	14	58	30	76	M16x2	39,5	12	90	40	10	24	30
	63	36	125	95	20	5	36	M16x2	6	16	68	41	95	M20x2,5	45,5	19,5	110	54	14	32	40
	80	45	160	120	24	7	45	M20x2,5	7	20	78	47	120	M27x3	45,5	19,5	120	64	14	40	47
	100	56	200	150	28	7	56	M24x3	8	20	88	51	158	M36x4	52	23	130	75	15	50	57

Blok Silindir / Block Cylinder

M4G

D2* is not exist for (0-49) stroke.

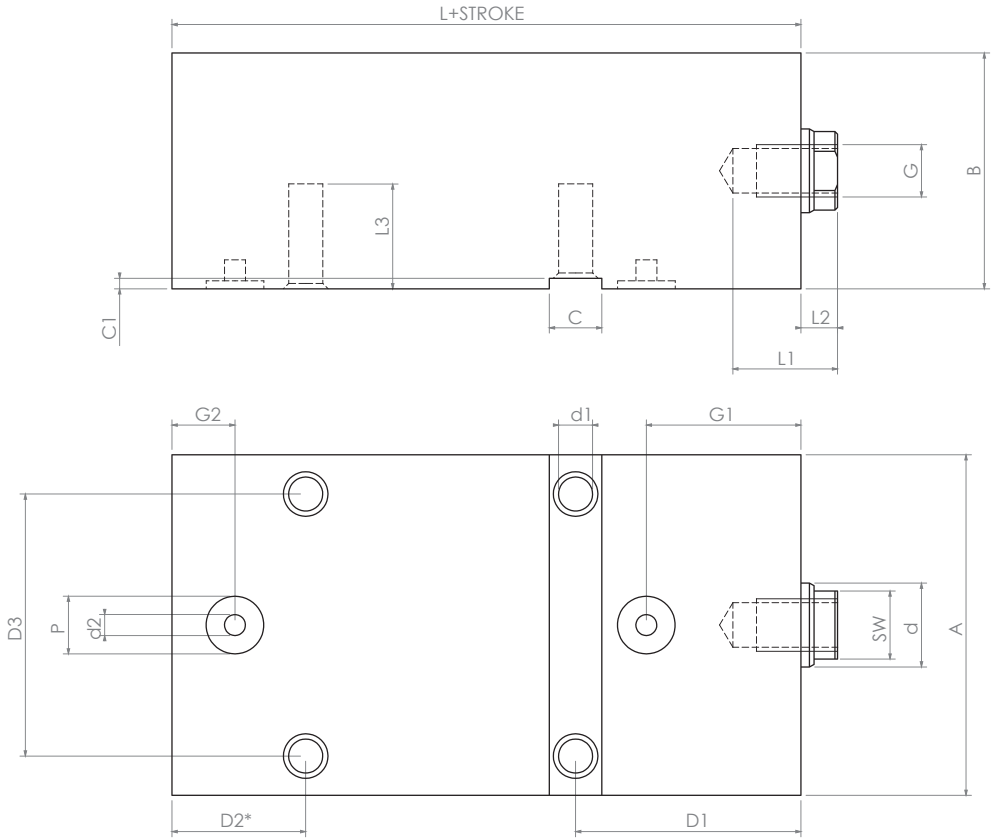

Piston Çapı / Bore : Ø25 – Ø100

Mak. Çalışma Basıncı / Max. Working Pressure : 0 – 500 Bar

Sızdırmazlık / Sealing : Nbr – Pu – Viton

Stroke (Opsiyon Mevcut / Option Available) : 10mm – 200 mm

	Ø Piston / Ø Bore	Ø Mil / Ø Rod	A	B	C	C1	d	d1	d2	P	D1	D2*	D3	G	G1	G2	L	L1	L2	SW	L3
M4G	25	16	65	45	10	2	16	M8x1,5	4	11	43	25,5	50	M10x1,5	29,5	12	70	25	7	13	20
	32	20	75	55	10	4	20	M8x1,5	4	11	47	27	60	M12x1,5	34,5	12	75	25	10	16	20
	40	25	85	63	12	4	25	M10x1,5	4	11	49	27	63	M12x1,5	34,5	12	85	30	10	21	25
	50	28	100	75	15	5	28	M12x1,5	5	14	58	30	76	M16x2	39,5	12	90	35	10	24	30
	63	36	125	95	20	5	36	M16x2	6	16	68	41	95	M20x2,5	45,5	19,5	110	40	14	32	40
	80	45	160	120	24	7	45	M20x2,5	7	20	78	47	120	M27x3	45,5	19,5	120	55	14	40	47
	100	56	200	150	28	7	56	M24x3	8	20	88	51	158	M36x4	52	23	130	55	15	50	57

M5G

Blok Silindir / Block Cylinder

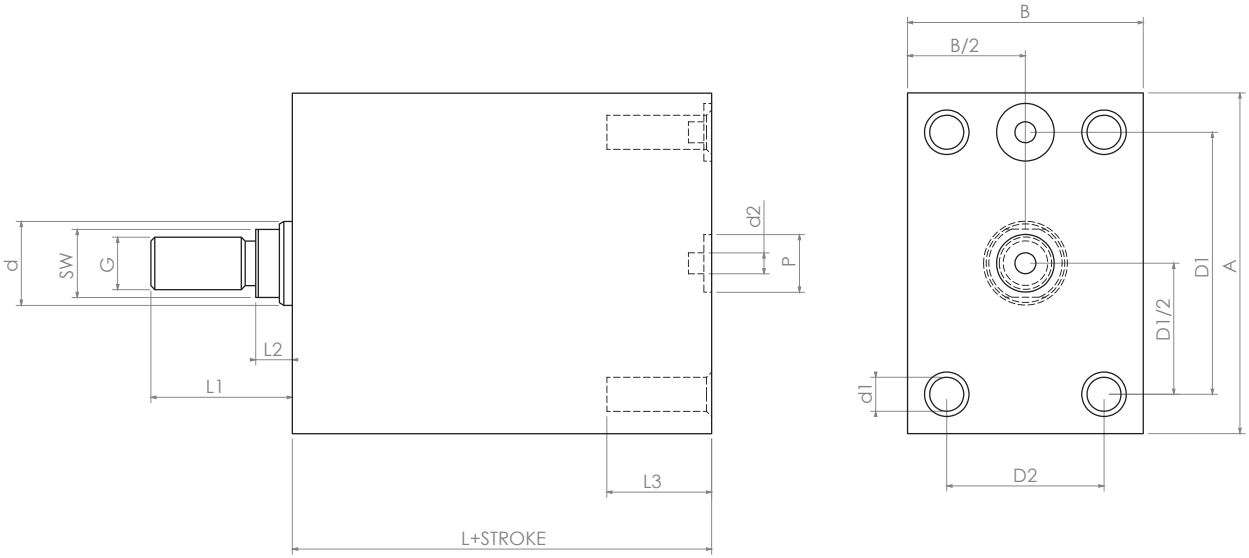

Piston Çapı / Bore : Ø25 – Ø100

Mak. Çalışma Basıncı / Max. Working Pressure : 0 – 500 Bar

Sızdırmazlık / Sealing : Nbr – Pu – Viton

Stroke (Opsiyon Mevcut / Option Available) : 10mm – 200 mm

	Ø Piston / Ø Bore	Ø Mil / Ø Rod	A	B	d	d1	d2	P	D1	D2	G	L	L1	L2	SW	L3
M5G	25	16	65	45	16	M8x1,5	4	11	50	30	M10x1,5	70	27	7	13	20
	32	20	75	55	20	M10x1,5	4	11	55	35	M12x1,5	75	30	10	16	25
	40	25	85	63	25	M10x1,5	4	11	63	40	M12x1,5	85	35	10	21	30
	50	28	100	75	28	M10x1,5	5	14	76	45	M16x2	90	40	10	24	30
	63	36	125	95	36	M16x2	6	16	95	65	M20x2,5	110	54	14	32	40
	80	45	160	120	45	M20x2,5	7	20	120	80	M27x3	120	64	14	40	40
	100	56	200	150	56	M24x3	8	20	158	108	M36x4	130	75	15	50	50

Blok Silindir / Block Cylinder

M6G

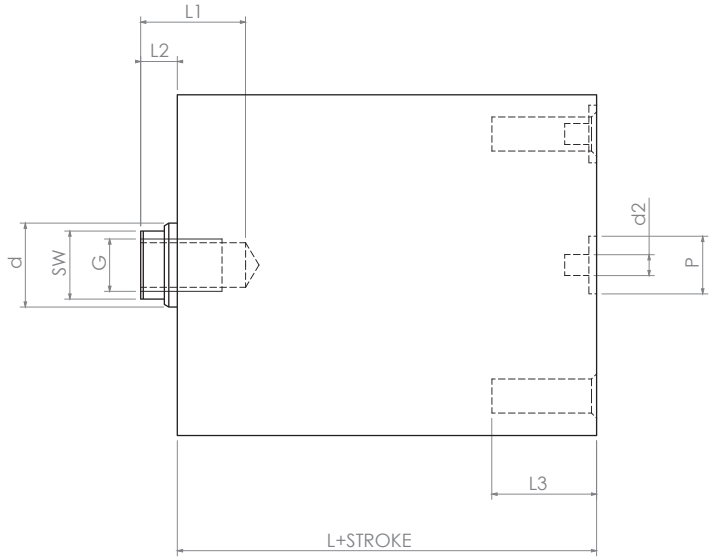

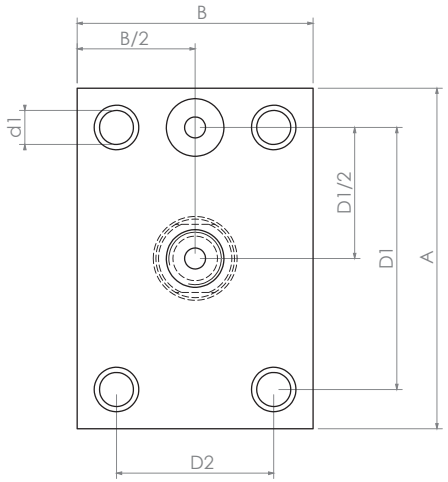

Piston Çapı / Bore : Ø25 – Ø100

Mak. Çalışma Basıncı / Max. Working Pressure : 0 – 500 Bar

Sızdırmazlık / Sealing : Nbr – Pu – Viton

Stroke (Opsiyon Mevcut / Option Available) : 10mm – 200 mm

	Ø Piston / Ø Bore	Ø Mil / Ø Rod	A	B	d	d1	d2	P	D1	D2	G	L	L1	L2	SW	L3
M6G	25	16	65	45	16	M8x1,5	4	11	50	30	M10x1,5	70	20	7	13	20
	32	20	75	55	20	M10x1,5	4	11	55	35	M12x1,5	75	25	10	16	25
	40	25	85	63	25	M10x1,5	4	11	63	40	M12x1,5	85	30	10	21	30
	50	28	100	75	28	M12x1,5	5	14	76	45	M16x2	90	35	10	24	30
	63	36	125	95	36	M16x2	6	16	95	65	M20x2,5	110	40	14	32	40
	80	45	160	120	45	M20x2,5	7	20	120	80	M27x3	120	55	14	40	40
	100	56	200	150	56	M24x3	8	20	158	108	M36x4	130	55	15	50	50

M7G

Blok Silindir / Block Cylinder

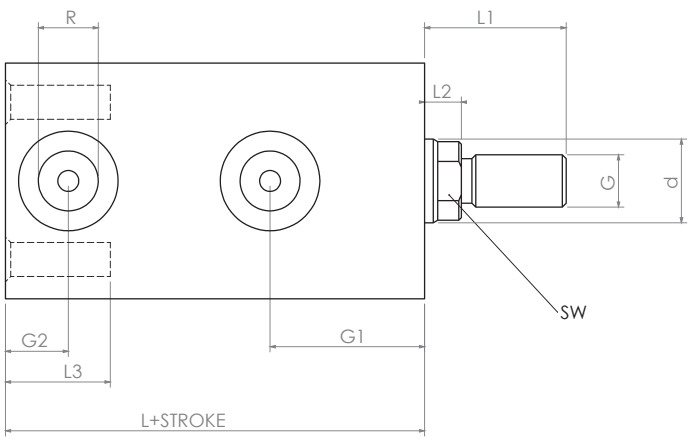

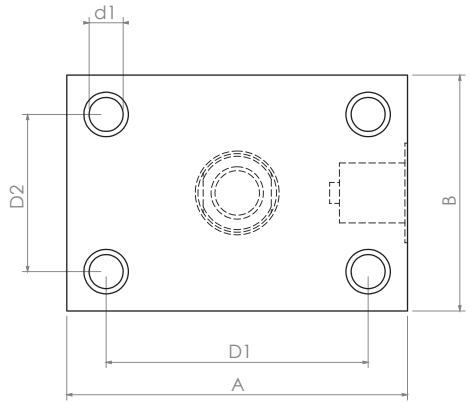

Piston Çapı / Bore : Ø25 – Ø100

Mak. Çalışma Basıncı / Max. Working Pressure : 0 – 500 Bar

Sızdırmazlık / Sealing : Nbr – Pu – Viton

Stroke (Opsiyon Mevcut / Option Available) : 10mm – 200 mm

	Ø Piston / Ø Bore	Ø Mil / Ø Rod	A	B	d	d1	D1	D2	G	G1	G2	L	L1	L2	R	SW	L3
M7G	25	16	65	45	16	M8x1,5	50	30	M10x1,5	29,5	12	70	27	7	G1/4"	13	20
	32	20	75	55	20	M10x1,5	55	35	M12x1,5	34,5	12	75	30	10	G1/4"	16	25
	40	25	85	63	25	M10x1,5	63	40	M12x1,5	34,5	12	85	35	10	G1/4"	21	30
	50	28	100	75	28	M12x1,5	76	45	M16x2	39,5	12	90	40	10	G1/4"	24	30
	63	36	125	95	36	M16x2	95	65	M20x2,5	45,5	19,5	110	54	14	G3/8"	32	40
	80	45	160	120	45	M20x2,5	120	80	M27x3	45,5	19,5	120	64	14	G1/2"	40	40
	100	56	200	150	56	M24x3	158	108	M36x4	52	23	130	75	15	G1/2"	50	50

Blok Silindir / Block Cylinder

M8G

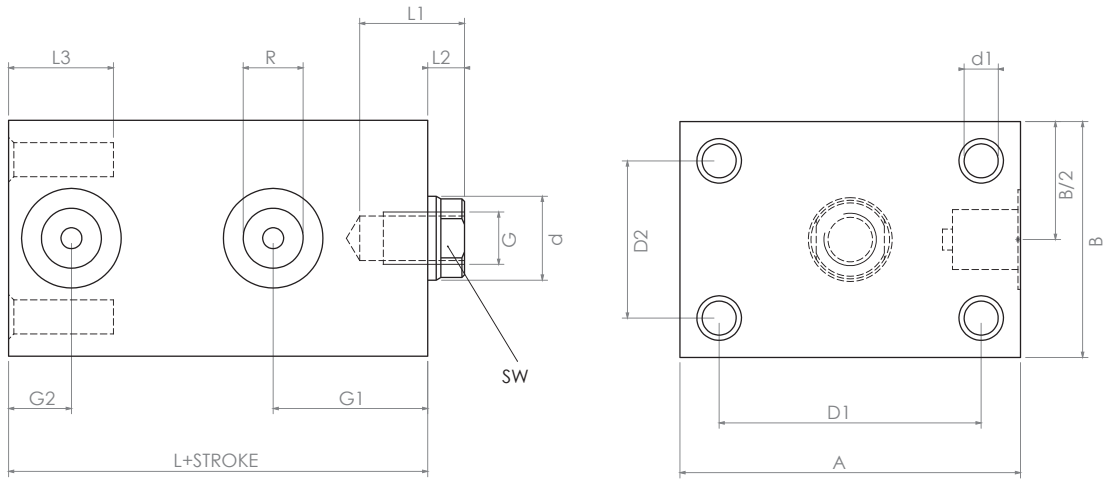

Piston Çapı / Bore : Ø25 – Ø100

Mak. Çalışma Basıncı / Max. Working Pressure : 0 – 500 Bar

Sızdırmazlık / Sealing : Nbr – Pu – Viton

Stroke (Opsiyon Mevcut / Option Available) : 10mm – 200 mm

	Ø Piston / Ø Bore	Ø Mil / Ø Rod	A	B	d	d1	D1	D2	G	G1	G2	L	L1	L2	R	SW	L3
M8G	25	16	65	45	16	M8x1,5	50	30	M10x1,5	29,5	12	70	20	7	G1/4"	13	20
	32	20	75	55	20	M10x1,5	55	35	M12x1,5	34,5	12	75	25	10	G1/4"	16	25
	40	25	85	63	25	M10x1,5	63	40	M12x1,5	34,5	12	85	30	10	G1/4"	21	30
	50	28	100	75	28	M12x1,5	76	45	M16x2	39,5	12	90	35	10	G1/4"	24	30
	63	36	125	95	36	M16x2	95	65	M20x2,5	45,5	19,5	110	40	14	G3/8"	32	40
	80	45	160	120	45	M20x2,5	120	80	M27x3	45,5	19,5	120	55	14	G1/2"	40	40
	100	56	200	150	56	M24x3	158	108	M36x4	52	23	130	55	15	G1/2"	50	50

M9G

Blok Silindir / Block Cylinder

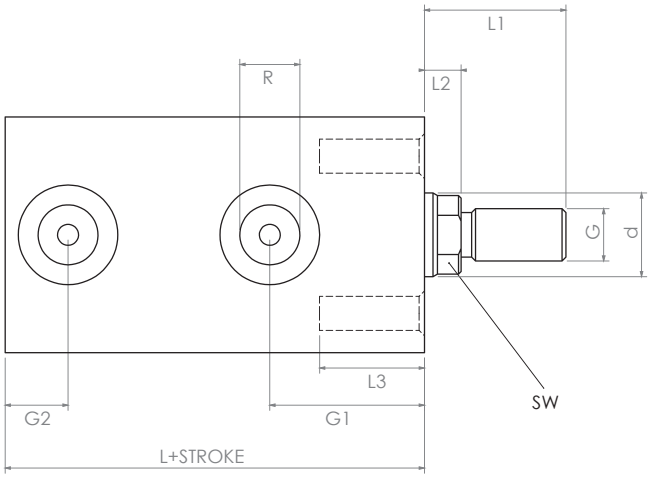

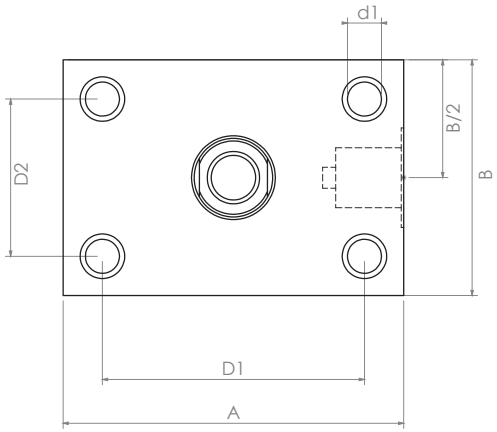

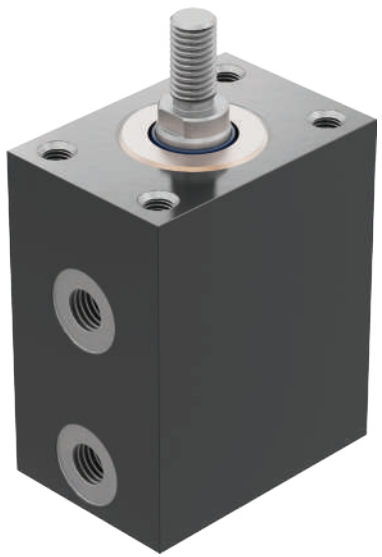

Piston Çapı / Bore : Ø25 – Ø100

Mak. Çalışma Basıncı / Max. Working Pressure : 0 – 500 Bar

Sızdırmazlık / Sealing : Nbr – Pu – Viton

Stroke (Opsiyon Mevcut / Option Available) : 10mm – 200 mm

	Ø Piston / Ø Bore	Ø Mil / Ø Rod	A	B	d	d1	D1	D2	G	G1	G2	L	L1	L2	R	SW	L3
M9G	25	16	65	45	16	M8x1,5	50	30	M10x1,5	29,5	12	70	27	7	G1/4"	13	20
	32	20	75	55	20	M10x1,5	55	35	M12x1,5	34,5	12	75	30	10	G1/4"	16	25
	40	25	85	63	25	M10x1,5	63	40	M12x1,5	34,5	12	85	35	10	G1/4"	21	30
	50	28	100	75	28	M12x1,75	76	45	M16x2	39,5	12	90	40	10	G1/4"	24	30
	63	36	125	95	36	M16x2	95	65	M20x2,5	45,5	19,5	110	54	14	G3/8"	32	40
	80	45	160	120	45	M20x2,5	120	80	M27x3	45,5	19,5	120	64	14	G1/2"	40	40
	100	56	200	150	56	M24x3	158	108	M36x4	52	23	130	75	15	G1/2"	50	50

Blok Silindir / Block Cylinder

M10G

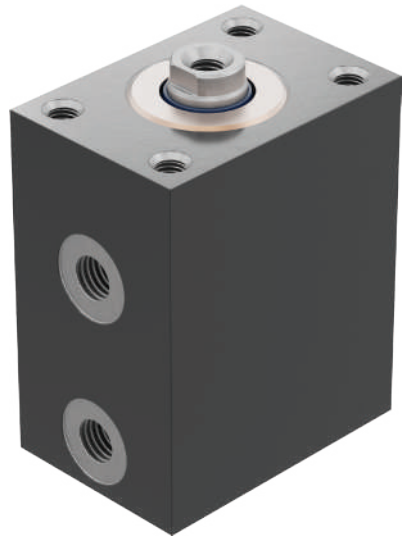

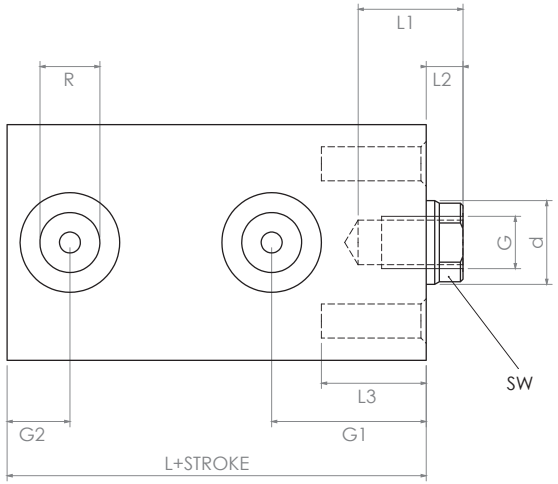

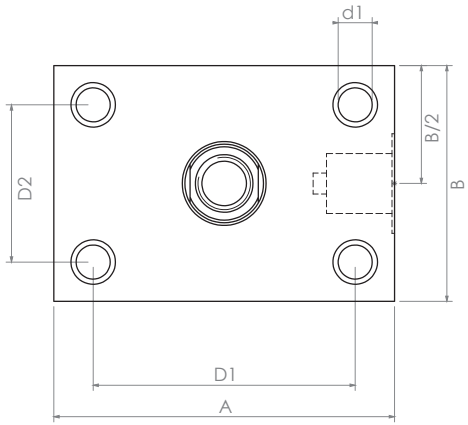

Piston Çapı / Bore : Ø25 – Ø100

Mak. Çalışma Basıncı / Max. Working Pressure : 0 – 500 Bar

Sızdırmazlık / Sealing : Nbr – Pu – Viton

Stroke (Opsiyon Mevcut / Option Available) : 10mm – 200 mm

	Ø Piston / Ø Bore	Ø Mil / Ø Rod	A	B	d	d1	D1	D2	G	G1	G2	L	L1	L2	R	SW	L3
M10G	25	16	65	45	16	M8x1,5	50	30	M10x1,5	29,5	12	70	20	7	G1/4"	13	20
	32	20	75	55	20	M10x1,5	55	35	M12x1,5	34,5	12	75	25	10	G1/4"	16	25
	40	25	85	63	25	M10x1,5	63	40	M12x1,5	34,5	12	85	30	10	G1/4"	21	30
	50	28	100	75	28	M12x1,5	76	45	M16x2	39,5	12	90	35	10	G1/4"	24	30
	63	36	125	95	36	M16x2	95	65	M20x2,5	45,5	19,5	110	40	14	G3/8"	32	40
	80	45	160	120	45	M20x2,5	120	80	M27x3	45,5	19,5	120	55	14	G1/2"	40	40
	100	56	200	150	56	M24x3	158	108	M36x4	52	23	130	55	15	G1/2"	50	50

M11G

Blok Silindir / Block Cylinder

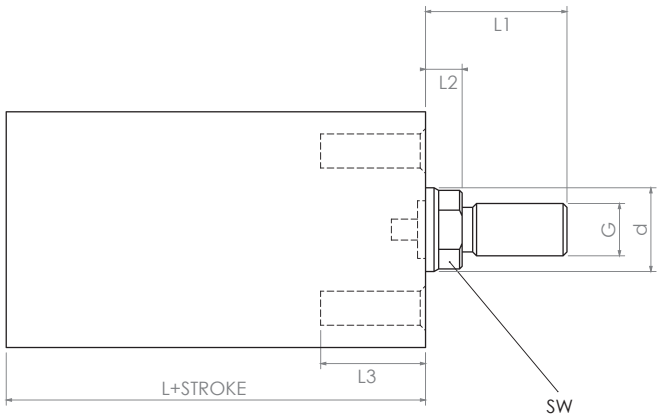

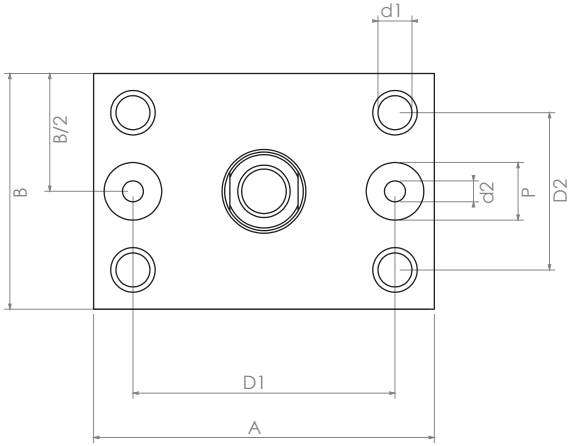

Piston Çapı / Bore : Ø25 – Ø100

Mak. Çalışma Basıncı / Max. Working Pressure : 0 – 500 Bar

Sızdırmazlık / Sealing : Nbr – Pu – Viton

Stroke (Opsiyon Mevcut / Option Available) : 10mm – 200 mm

	Ø Piston / Ø Bore	Ø Mil / Ø Rod	A	B	d	d1	d2	P	D1	D2	G	L	L1	L2	SW	L3
M11G	25	16	65	45	16	M8x1,5	4	11	50	30	M10x1,5	70	27	7	13	20
	32	20	75	55	20	M10x1,5	4	11	55	35	M12x1,5	75	30	10	16	25
	40	25	85	63	25	M10x1,5	4	11	63	40	M12x1,5	85	35	10	21	30
	50	28	100	75	28	M12x1,5	5	14	76	45	M16x2	90	40	10	24	30
	63	36	125	95	36	M16x2	6	16	95	65	M20x2,5	110	54	14	32	40
	80	45	160	120	45	M20x2,5	7	20	120	80	M27x3	120	64	14	40	40
	100	56	200	150	56	M24x3	8	20	158	108	M36x4	130	75	15	50	50

Blok Silindir / Block Cylinder

M12G

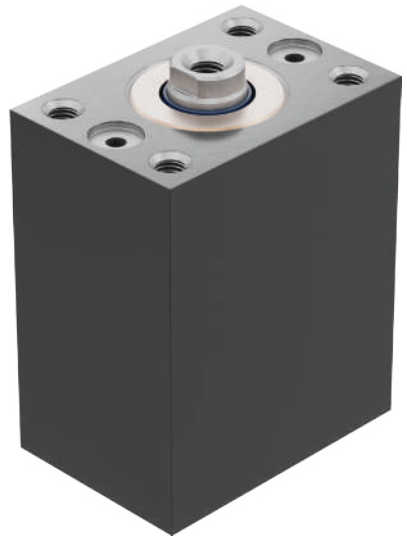

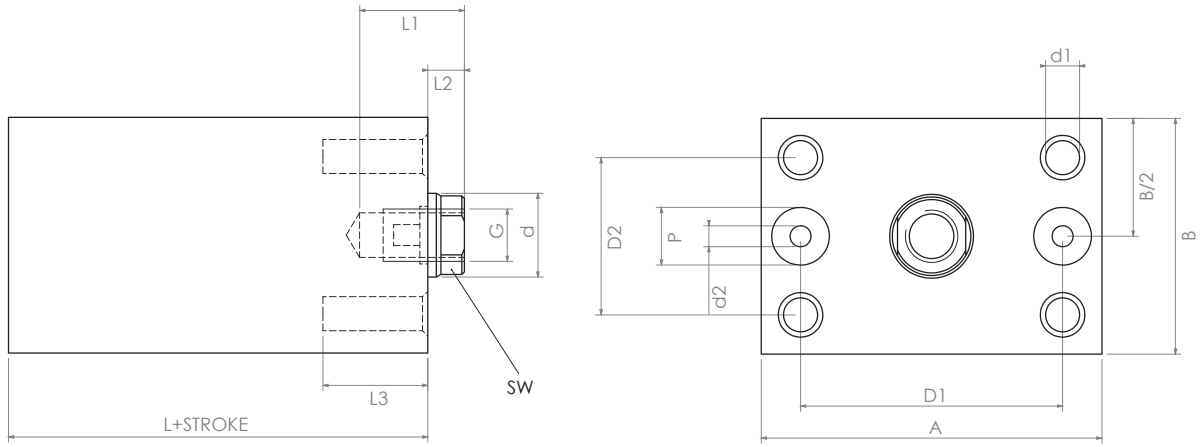

Piston Çapı / Bore : Ø25 – Ø100

Mak. Çalışma Basıncı / Max. Working Pressure : 0 – 500 Bar

Sızdırmazlık / Sealing : Nbr – Pu – Viton

Stroke (Opsiyon Mevcut / Option Available) : 10mm – 200 mm

	Ø Piston / Ø Bore	Ø Mil / Ø Rod	A	B	d	d1	d2	P	D1	D2	G	L	L1	L2	SW	L3
M12G	25	16	65	45	16	M8x1,5	4	11	50	30	M10x1,5	70	20	7	13	20
	32	20	75	55	20	M10x1,5	4	11	55	35	M12x1,5	75	25	10	16	25
	40	25	85	63	25	M10x1,5	4	11	63	40	M12x1,5	85	30	10	21	30
	50	28	100	75	28	M12x1,5	5	14	76	45	M16x2	90	35	10	24	30
	63	36	125	95	36	M16x2	6	16	95	65	M20x2,5	110	40	14	32	40
	80	45	160	120	45	M20x2,5	7	20	120	80	M27x3	120	55	14	40	40
	100	56	200	150	56	M24x3	8	20	158	108	M36x4	130	55	15	50	50

Blok Silindir / Block Cylinder

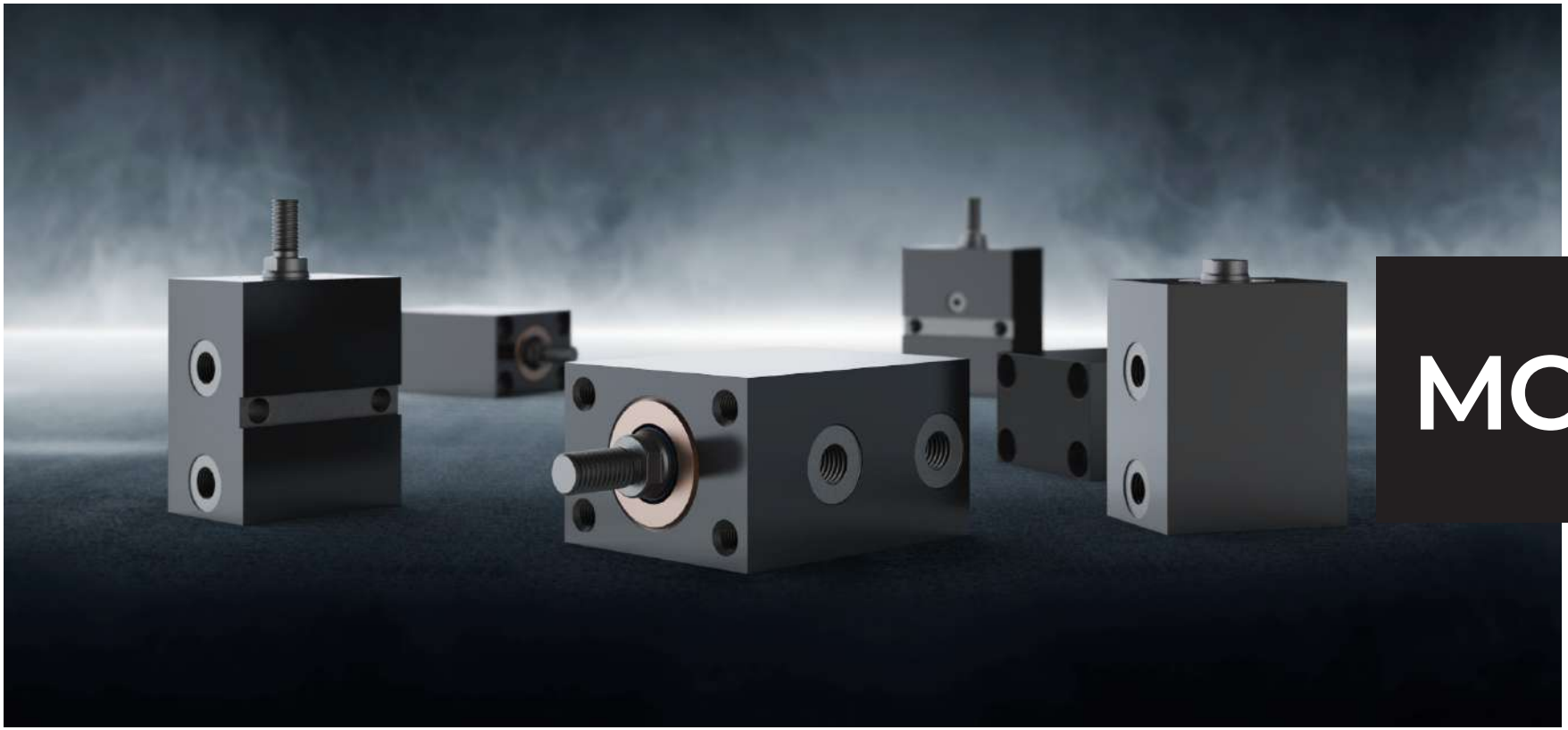

MC SERİSİ SERIAL

Blok Silindir / Block Cylinder

MC1

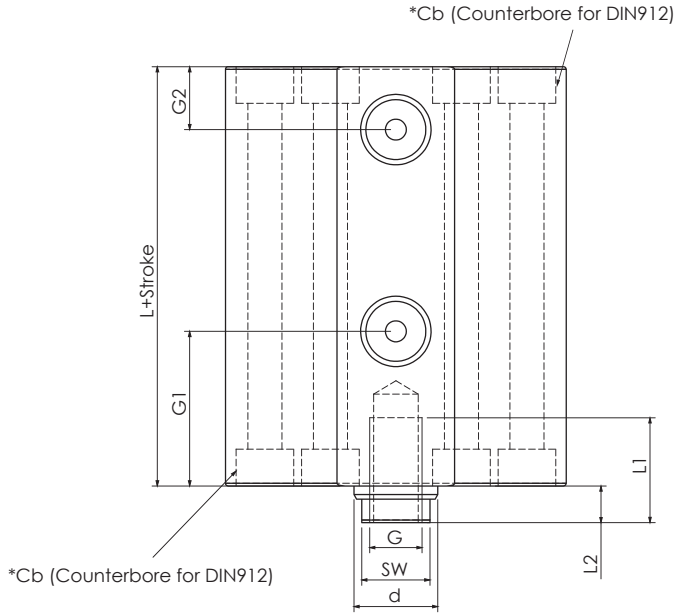

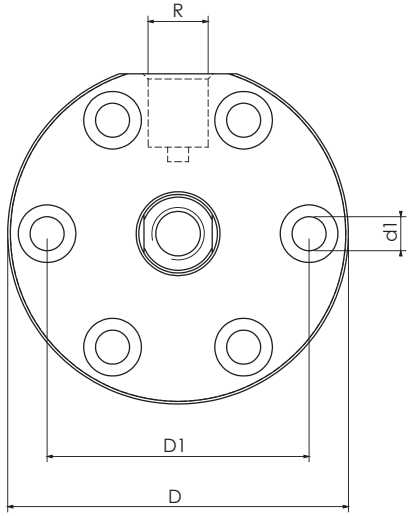

Piston Çapı / Bore : Ø25 – Ø100

Mak. Çalışma Basıncı / Max. Working Pressure : 0 – 500 Bar

Sızdırmazlık / Sealing : Nbr – Pu – Viton

Stroke (Opsiyon Mevcut / Option Available) : 10mm – 200 mm

	Ø Piston / Ø Bore	Ø Mil / Ø Rod	D	D1	d	d1	G	G1	G2	L	L1	L2	R	SW
MC1	25	16	65	50	16	6,5	M10 x 1.5	29,5	12	70	20	7	G1/8"	13
	32	20	75	58	20	9	M12 x 1.5	34,5	12	75	20	10	G1/4"	17
	40	25	90	70	25	11	M12 x 1.5	34,5	12	85	30	10	G1/4"	21
	50	28	100	80	28	11	M16 x 2	39,5	12	90	35	10	G1/4"	24
	63	36	125	100	36	13,5	M20 x 2.5	45,5	19,5	110	45	14	G3/8"	32
	80	45	160	130	45	17	M27 x 3	44,5	19,5	120	55	14	G1/2"	40
	100	56	200	160	56	21	M36 x 4	52	23	130	65	15	G1/2"	50

MC2

Blok Silindir / Block Cylinder

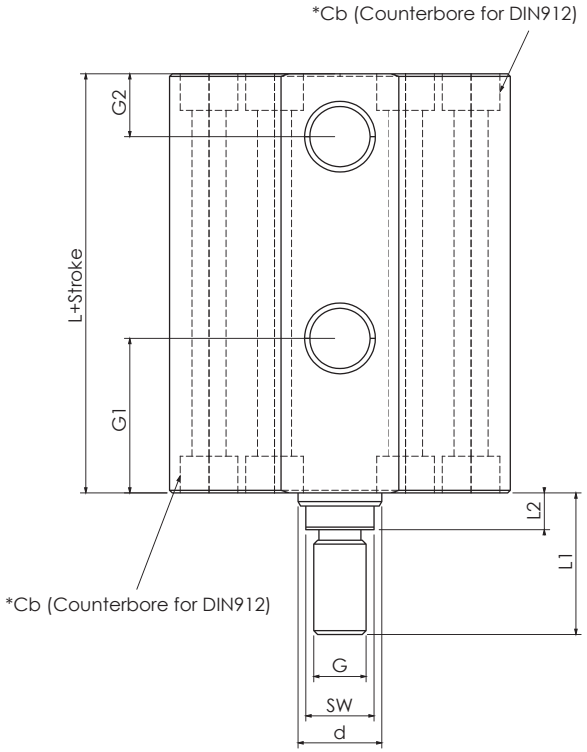

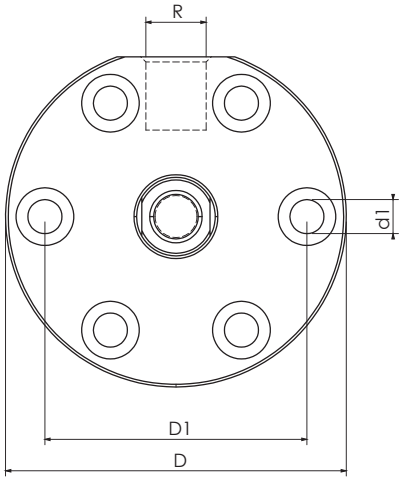

Piston Çapı / Bore : Ø25 – Ø100

Mak. Çalışma Basıncı / Max. Working Pressure : 0 – 500 Bar

Sızdırmazlık / Sealing : Nbr – Pu – Viton

Stroke (Opsiyon Mevcut / Option Available) : 10mm – 200 mm

	Ø Piston / Ø Bore	Ø Mil / Ø Rod	D	D1	d	d1	G	G1	G2	L	L1	L2	R	SW
MC2	25	16	65	50	16	6,5	M10 x 1.5	29,5	12	70	27	7	G1/4"	13
	32	20	75	58	20	9	M12 x 1.5	34,5	12	75	30	10	G1/4"	17
	40	25	90	70	25	11	M12 x 1.5	34,5	12	85	35	10	G1/4"	21
	50	28	100	80	28	11	M16 x 2	39,5	12	90	40	10	G1/4"	24
	63	36	125	100	36	13,5	M20 x 2.5	45,5	19,5	110	54	14	G3/8"	32
	80	45	160	130	45	17	M27 x 3	44,5	19,5	120	64	14	G1/2"	40
	100	56	200	160	56	21	M36 x 4	52	23	130	75	15	G1/2"	50

Blok Silindir / Block Cylinder

MC3

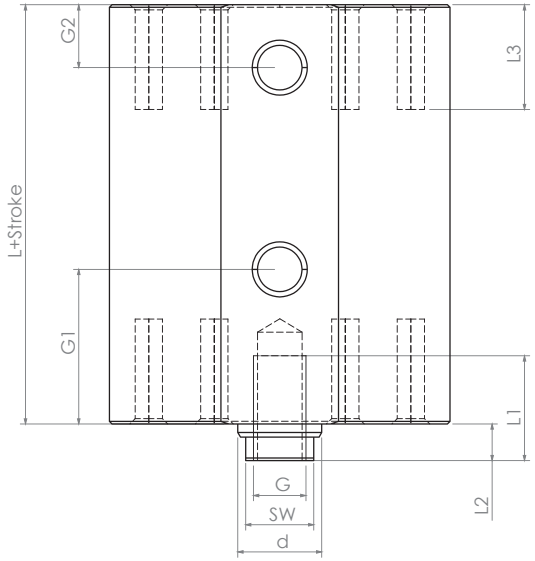

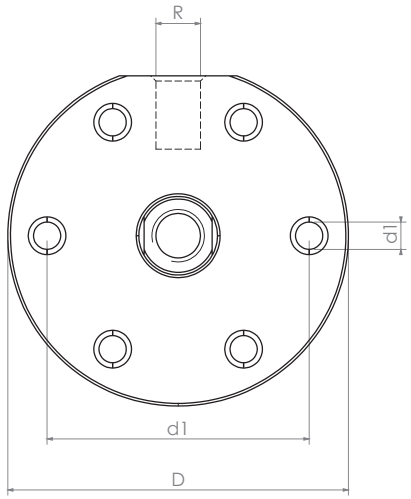

Piston Çapı / Bore : Ø25 – Ø100

Mak. Çalışma Basıncı / Max. Working Pressure : 0 – 500 Bar

Sızdırmazlık / Sealing : Nbr – Pu – Viton

Stroke (Opsiyon Mevcut / Option Available) : 10mm – 200 mm

	Ø Piston / Ø Bore	Ø Mil / Ø Rod	D	D1	d	d1	G	G1	G2	L	L1	L2	R	SW	L3
MC3	25	16	65	50	16	M6 x 0.75	M10 x 1.5	29,5	12	70	20	7	G1/8"	13	20
	32	20	75	58	20	M8 x 1.5	M12 x 1.5	34,5	12	75	20	10	G1/4"	17	20
	40	25	90	70	25	M10 x 1.5	M12 x 1.5	34,5	12	85	30	10	G1/4"	21	20
	50	28	100	80	28	M10 x 1.5	M16 x 2	39,5	12	90	35	10	G1/4"	24	20
	63	36	125	100	36	M12 x 1.5	M20 x 2.5	45,5	19,5	110	45	14	G3/8"	32	20
	80	45	160	130	45	M16 x 2	M27 x 3	44,5	19,5	120	55	14	G1/2"	40	25
	100	56	200	160	56	M20 x 2.5	M36 x 4	52	23	130	65	15	G1/2"	50	30

MC4

Blok Silindir / Block Cylinder

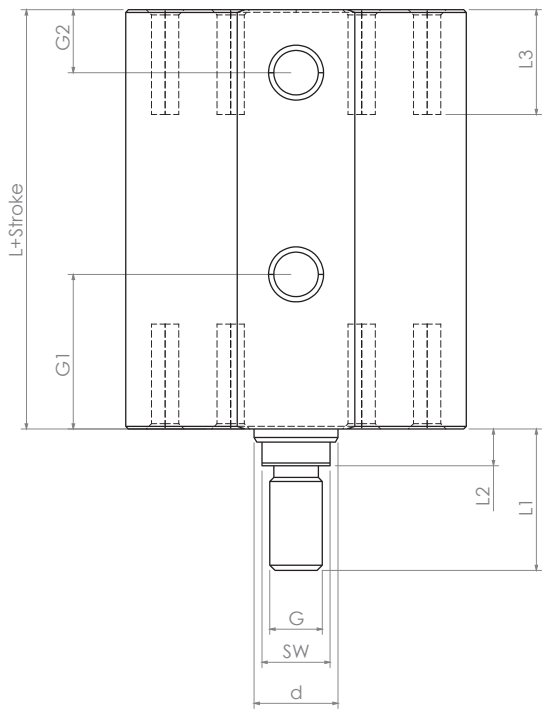

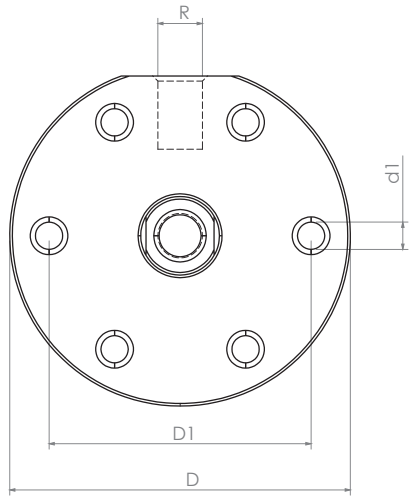

Piston Çapı / Bore : Ø25 – Ø100

Mak. Çalışma Basıncı / Max. Working Pressure : 0 – 500 Bar

Sızdırmazlık / Sealing : Nbr – Pu – Viton

Stroke (Opsiyon Mevcut / Option Available) : 10mm – 200 mm

	Ø Piston / Ø Bore	Ø Mil / Ø Rod	D	D1	d	d1	G	G1	G2	L	L1	L2	R	SW	L3
MC4	25	16	65	50	16	M6 x 0.75	M10 x 1.5	29,5	12	70	27	7	G1/8"	13	20
	32	20	75	58	20	M8 x 1.5	M12 x 1.5	34,5	12	75	30	10	G1/4"	17	20
	40	25	90	70	25	M10 x 1.5	M12 x 1.5	34,5	12	85	35	10	G1/4"	21	20
	50	28	100	80	28	M10 x 1.5	M16 x 2	39,5	12	90	40	10	G1/4"	24	20
	63	36	125	100	36	M12 x 1.5	M20 x 2.5	45,5	19,5	110	54	14	G3/8"	32	20
	80	45	160	130	45	M16 x 2	M27 x 3	44,5	19,5	120	64	14	G1/2"	40	25
	100	56	200	160	56	M20 x 2.5	M36 x 4	52	23	130	75	15	G1/2"	50	30

Blok Silindir / Block Cylinder

MC5

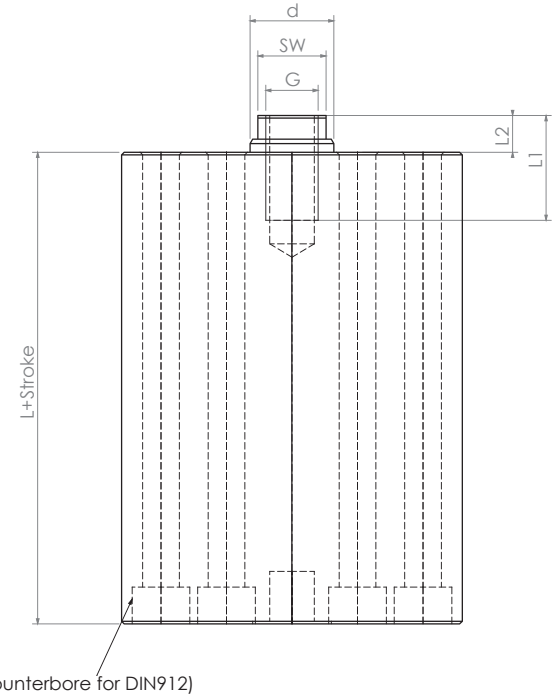

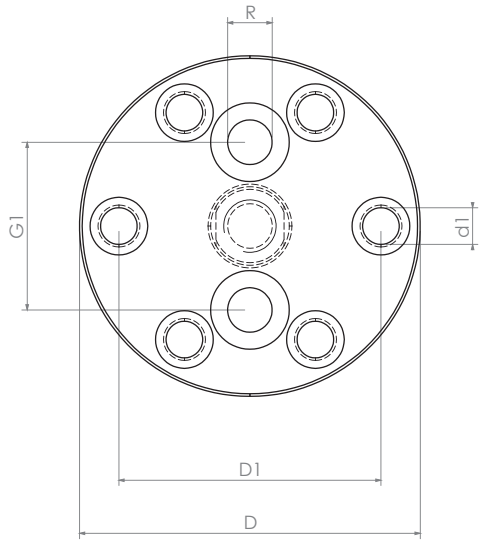

Piston Çapı / Bore : Ø25 – Ø100

Mak. Çalışma Basıncı / Max. Working Pressure : 0 – 500 Bar

Sızdırmazlık / Sealing : Nbr – Pu – Viton

Stroke (Opsiyon Mevcut / Option Available) : 10mm – 200 mm

	Ø Piston / Ø Bore	Ø Mil / Ø Rod	D	D1	d	d1	G	G1	L	L1	L2	R	SW
MC5	25	16	65	50	16	7	M10 x 1.5	32	80	20	7	G1/8"	13
	32	20	75	58	20	9	M12 x 1.5	40	85	30	10	G1/4"	17
	40	25	90	70	25	11	M12 x 1.5	44	95	30	10	G1/4"	21
	50	28	100	80	28	11	M16 x 2	57	100	35	10	G1/4"	24
	63	36	125	100	36	13	M20 x 2.5	72	120	45	14	G3/8"	32
	80	45	160	130	45	17	M27 x 3	92	130	55	14	G1/2"	40
	100	56	200	160	56	21	M36 x 4	120	140	65	15	G1/2"	50

MC6

Blok Silindir / Block Cylinder

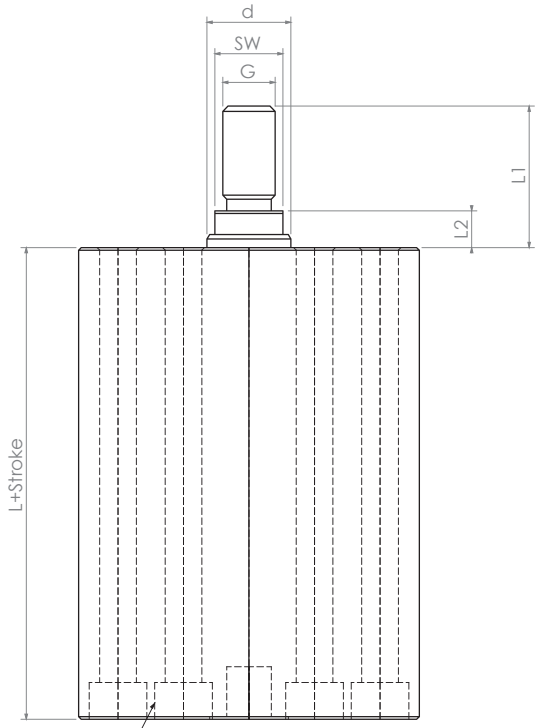

*Cb (Counterbore for DIN912)

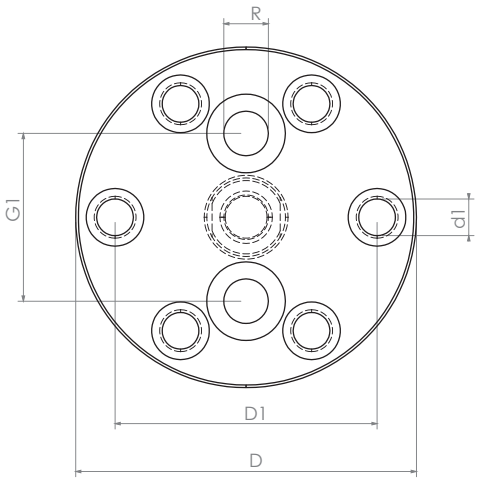

Piston Çapı / Bore : Ø25 – Ø100

Mak. Çalışma Basıncı / Max. Working Pressure : 0 – 500 Bar

Sızdırmazlık / Sealing : Nbr – Pu – Viton

Stroke (Opsiyon Mevcut / Option Available) : 10mm – 200 mm

	Ø Piston / Ø Bore	Ø Mil / Ø Rod	D	D1	d	d1	G	G1	L	L1	L2	R	SW
MC6	25	16	65	50	16	7	M10 x 1.5	32	80	27	7	G1/8"	13
	32	20	75	58	20	9	M12 x 1.5	40	85	30	10	G1/4"	17
	40	25	90	70	25	11	M12 x 1.5	44	95	30	10	G1/4"	21
	50	28	100	80	28	11	M16 x 2	57	100	40	10	G1/4"	24
	63	36	125	100	36	13	M20 x 2.5	72	120	54	14	G3/8"	32
	80	45	160	130	45	17	M27 x 3	92	130	64	14	G1/2"	40
	100	56	200	160	56	21	M36 x 4	120	140	75	15	G1/2"	50

Blok Silindir / Block Cylinder

MC7

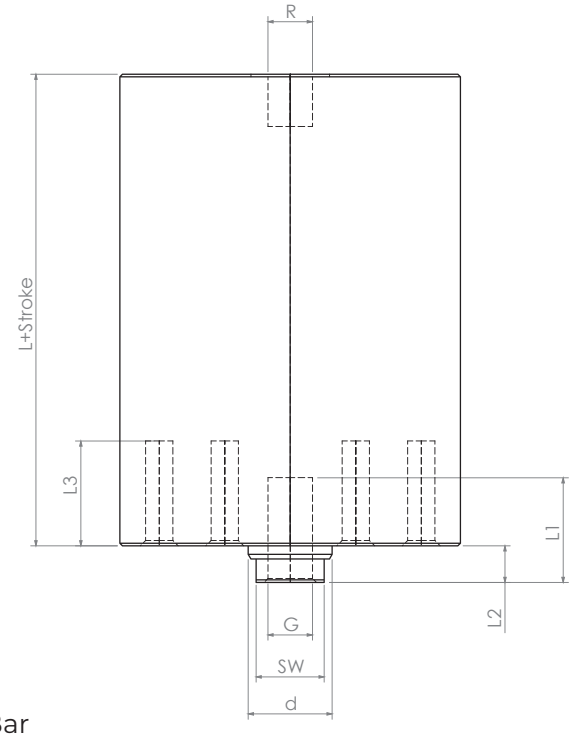

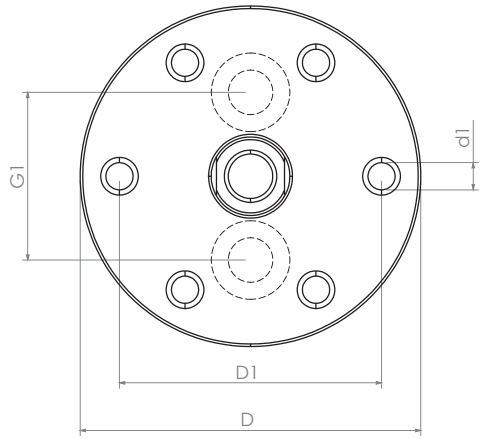

Piston Çapı / Bore : Ø25 – Ø100

Mak. Çalışma Basıncı / Max. Working Pressure : 0 – 500 Bar

Sızdırmazlık / Sealing : Nbr – Pu – Viton

Stroke (Opsiyon Mevcut / Option Available) : 10mm – 200 mm

	Ø Piston / Ø Bore	Ø Mil / Ø Rod	D	D1	d	d1	G	G1	L	L1	L2	R	SW	L3
MC7	25	16	65	50	16	M6 x 0.75	M10 x 1.5	32	80	20	7	G1/8"	13	20
	32	20	75	58	20	M8 x 1.5	M12 x 1.5	40	85	20	10	G1/4"	17	20
	40	25	90	70	25	M10 x 1.5	M12 x 1.5	44	95	30	10	G1/4"	21	25
	50	28	100	80	28	M10 x 1.5	M16 x 2	57	100	35	10	G1/4"	24	25
	63	36	125	100	36	M12 x 1.5	M20 x 2.5	72	120	45	14	G3/8"	32	30
	80	45	160	130	45	M16 x 2	M27 x 3	92	130	55	14	G1/2"	40	40
	100	56	200	160	56	M20 x 2.5	M36 x 4	120	140	65	15	G1/2"	50	45

MC8

Blok Silindir / Block Cylinder

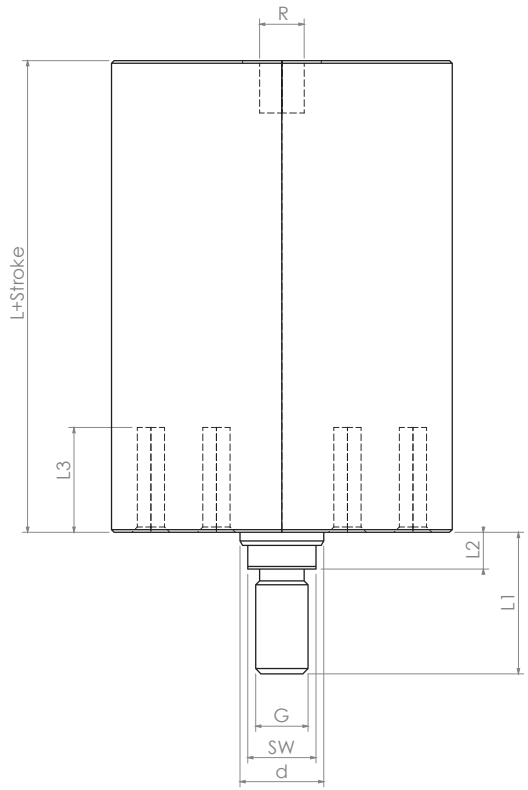

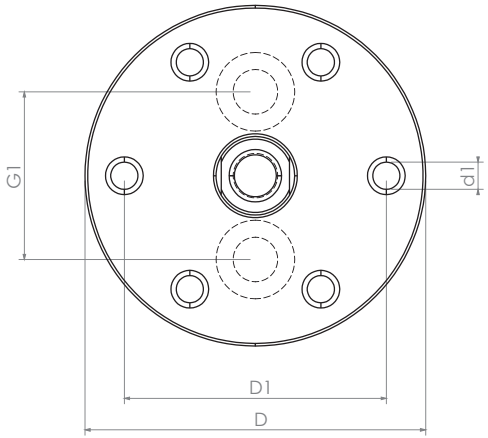

Piston Çapı / Bore : Ø25 – Ø100

Mak. Çalışma Basıncı / Max. Working Pressure : 0 – 500 Bar

Sızdırmazlık / Sealing : Nbr – Pu – Viton

Stroke (Opsiyon Mevcut / Option Available) : 10mm – 200 mm

	Ø Piston / Ø Bore	Ø Mil / Ø Rod	D	D1	d	d1	G	G1	L	L1	L2	R	SW	L3
MC8	25	16	65	50	16	M6 x 0.75	M10 x 1.5	32	80	27	7	G1/8"	13	20
	32	20	75	58	20	M8 x 1.5	M12 x 1.5	40	85	30	10	G1/4"	17	20
	40	25	90	70	25	M10 x 1.5	M12 x 1.5	44	95	35	10	G1/4"	21	25
	50	28	100	80	28	M10 x 1.5	M16 x 2	57	100	40	10	G1/4"	24	25
	63	36	125	100	36	M12 x 1.5	M20 x 2.5	72	120	54	14	G3/8"	32	30
	80	45	160	130	45	M16 x 2	M27 x 3	92	130	64	14	G1/2"	40	40
	100	56	200	160	56	M20 x 2.5	M36 x 4	120	140	75	15	G1/2"	50	45

Blok Silindir / Block Cylinder

MC9

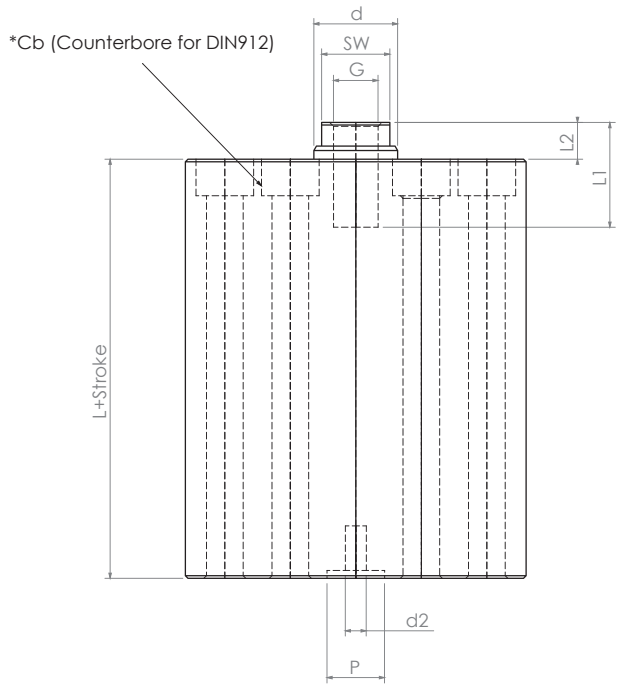

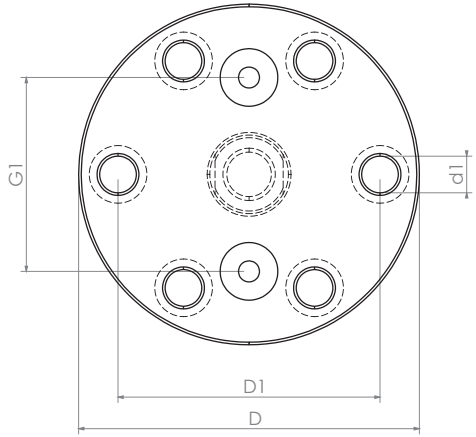

Piston Çapı / Bore : Ø25 – Ø100

Mak. Çalışma Basıncı / Max. Working Pressure : 0 – 500 Bar

Sızdırmazlık / Sealing : Nbr – Pu – Viton

Stroke (Opsiyon Mevcut / Option Available) : 10mm – 200 mm

	Ø Piston / Ø Bore	Ø Mil / Ø Rod	D	D1	d	d1	G	G1	L	L1	L2	SW	p	d2
MC9	25	16	65	50	16	7	M10 x 1.5	37	70	20	7	13	11	4
	32	20	75	58	20	9	M12 x 1.5	46	75	20	10	17	11	4
	40	25	90	70	25	11	M12 x 1.5	54	85	30	10	21	11	4
	50	28	100	80	28	11	M16 x 2	66	90	35	10	24	14	5
	63	36	125	100	36	13	M20 x 2.5	80	110	45	14	32	16	6
	80	45	160	130	45	17	M27 x 3	100	120	55	14	40	20	7
	100	56	200	160	56	21	M36 x 4	122	130	65	15	50	20	8

MC10

Blok Silindir / Block Cylinder

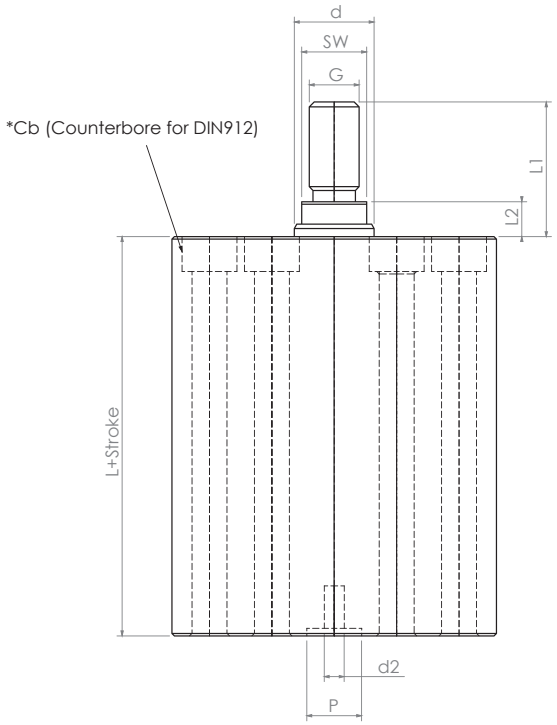

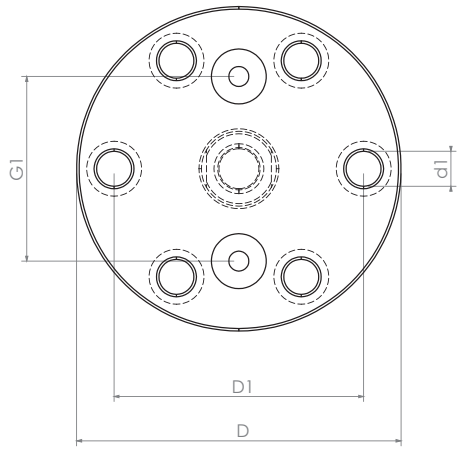

Piston Çapı / Bore : Ø25 – Ø100

Mak. Çalışma Basıncı / Max. Working Pressure : 0 – 500 Bar

Sızdırmazlık / Sealing : Nbr – Pu – Viton

Stroke (Opsiyon Mevcut / Option Available) : 10mm – 200 mm

	Ø Piston / Ø Bore	Ø Mil / Ø Rod	D	D1	d	d1	G	G1	L	L1	L2	SW	p	d2
MC10	25	16	65	50	16	7	M10 x 1.5	37	70	27	7	13	11	4
	32	20	75	58	20	9	M12 x 1.5	46	75	30	10	17	11	4
	40	25	90	70	25	11	M12 x 1.5	54	85	30	10	21	11	4
	50	28	100	80	28	11	M16 x 2	66	90	40	10	24	14	5
	63	36	125	100	36	13	M20 x 2.5	80	110	53,5	14	32	16	6
	80	45	160	130	45	17	M27 x 3	100	120	64	14	40	20	7
	100	56	200	160	56	21	M36 x 4	122	130	75	15	50	20	8

Blok Silindir / Block Cylinder

MC11

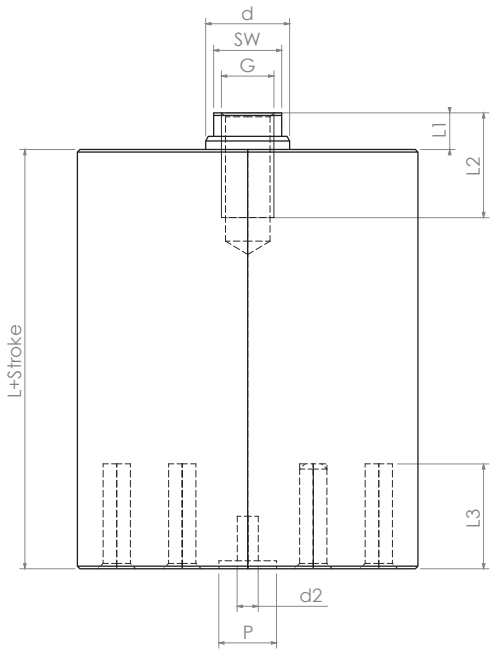

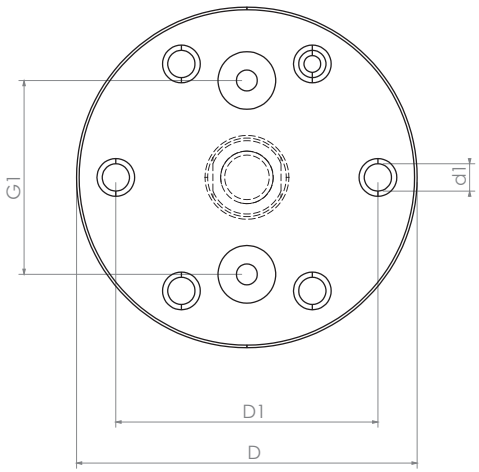

Piston Çapı / Bore : Ø25 – Ø100

Mak. Çalışma Basıncı / Max. Working Pressure : 0 – 500 Bar

Sızdırmazlık / Sealing : Nbr – Pu – Viton

Stroke (Opsiyon Mevcut / Option Available) : 10mm – 200 mm

	Ø Piston / Ø Bore	Ø Mil / Ø Rod	D	D1	d	d1	G	G1	L	L1	L2	SW	p	d2	L3
MC11	25	16	65	50	16	M6 x 0.75	M10 x 1.5	37	70	20	7	13	11	4	20
	32	20	75	58	20	M8 x 1.5	M12 x 1.5	46	75	20	10	17	11	4	20
	40	25	90	70	25	M10 x 1.5	M12 x 1.5	54	85	30	10	21	11	4	30
	50	28	100	80	28	M10 x 1.5	M16 x 2	66	90	35	10	24	14	5	30
	63	36	125	100	36	M12 x 1.5	M20 x 2.5	80	110	45	14	32	16	6	35
	80	45	160	130	45	M16 x 2	M27 x 3	100	120	55	14	40	20	7	40
	100	56	200	160	56	M20 x 2.5	M36 x 4	122	130	65	15	50	20	8	40

MC12

Blok Silindir / Block Cylinder

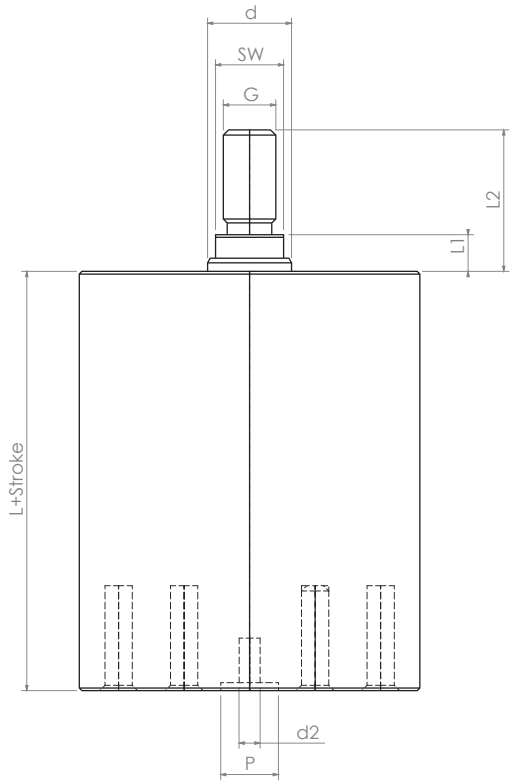

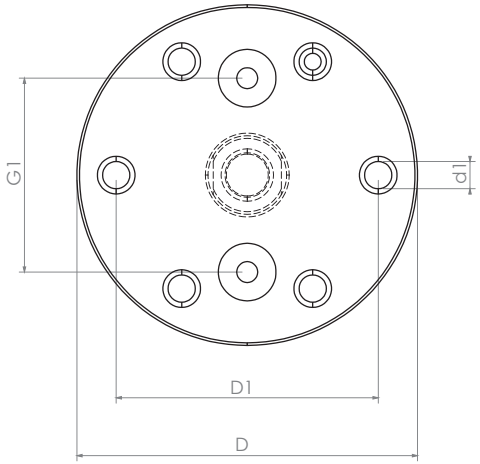

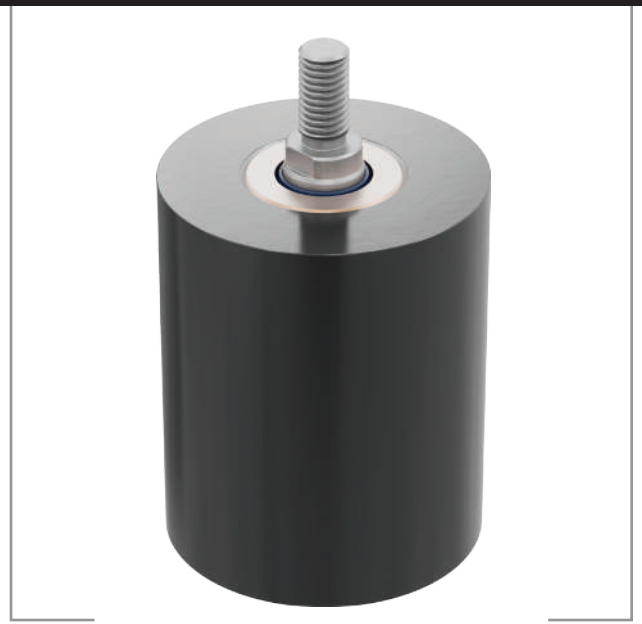

Piston Çapı / Bore : Ø25 – Ø100

Mak. Çalışma Basıncı / Max. Working Pressure : 0 – 500 Bar

Sızdırmazlık / Sealing : Nbr – Pu – Viton

Stroke (Opsiyon Mevcut / Option Available) : 10mm – 200 mm

	Ø Piston / Ø Bore	Ø Mil / Ø Rod	D	D1	d	d1	G	G1	L	L1	L2	SW	p	d2
MC12	25	16	65	50	16	M6 x 0.75	M10 x 1.5	37	70	27	7	13	11	4
	32	20	75	58	20	M8 x 1.5	M12 x 1.5	46	75	30	10	17	11	4
	40	25	90	70	25	M10 x 1.5	M12 x 1.5	54	85	30	10	21	11	4
	50	28	100	80	28	M10 x 1.5	M16 x 2	66	90	40	10	24	14	5
	63	36	125	100	36	M12 x 1.5	M20 x 2.5	80	110	54	14	32	16	6
	80	45	160	130	45	M16 x 2	M27 x 3	100	120	64	14	40	20	7
	100	56	200	160	56	M20 x 2.5	M36 x 4	122	130	75	15	50	20	8

Blok Silindir / Block Cylinder

MC13

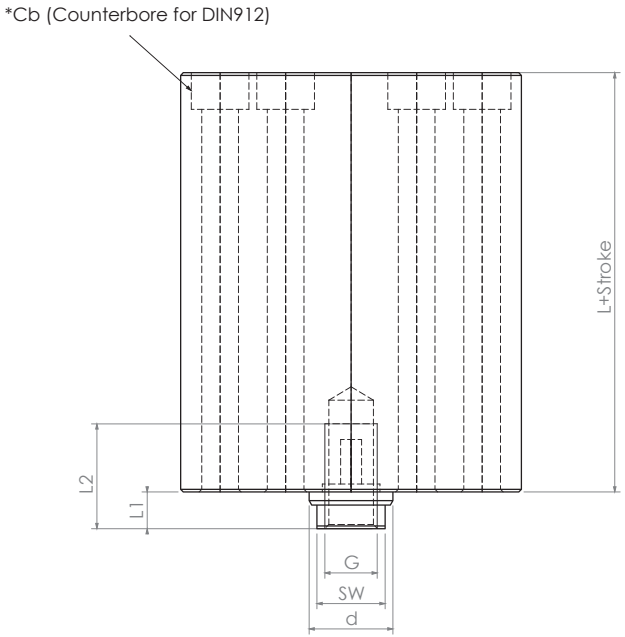

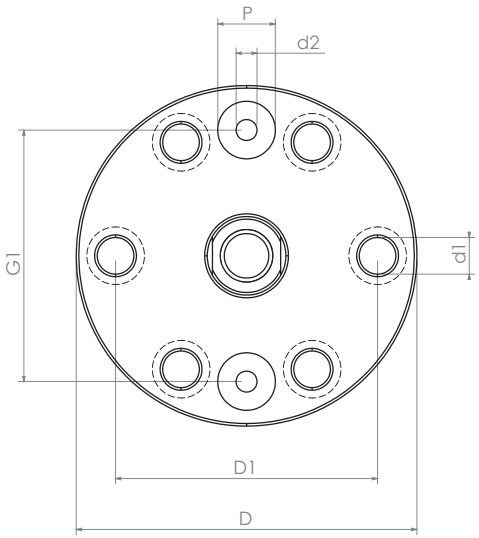

Piston Çapı / Bore : Ø25 – Ø100

Mak. Çalışma Basıncı / Max. Working Pressure : 0 – 500 Bar

Sızdırmazlık / Sealing : Nbr – Pu – Viton

Stroke (Opsiyon Mevcut / Option Available) : 10mm – 200 mm

	Ø Piston / Ø Bore	Ø Mil / Ø Rod	D	D1	d	d1	G	G1	L	L1	L2	SW	p	d2
MC13	25	16	65	50	16	7	M10 x 1.5	48	70	20	7	13	11	4
	32	20	75	58	20	9	M12 x 1.5	56	75	20	10	17	11	4
	40	25	90	70	25	11	M12 x 1.5	64	85	30	10	21	11	4
	50	28	100	80	28	11	M16 x 2	76	90	35	10	24	14	5
	63	36	125	100	36	13	M20 x 2.5	95	110	45	14	32	16	6
	80	45	160	130	45	17	M27 x 3	120	120	55	14	40	20	7
	100	56	200	160	56	21	M36 x 4	150	130	65	15	50	20	8

MC14

Blok Silindir / Block Cylinder

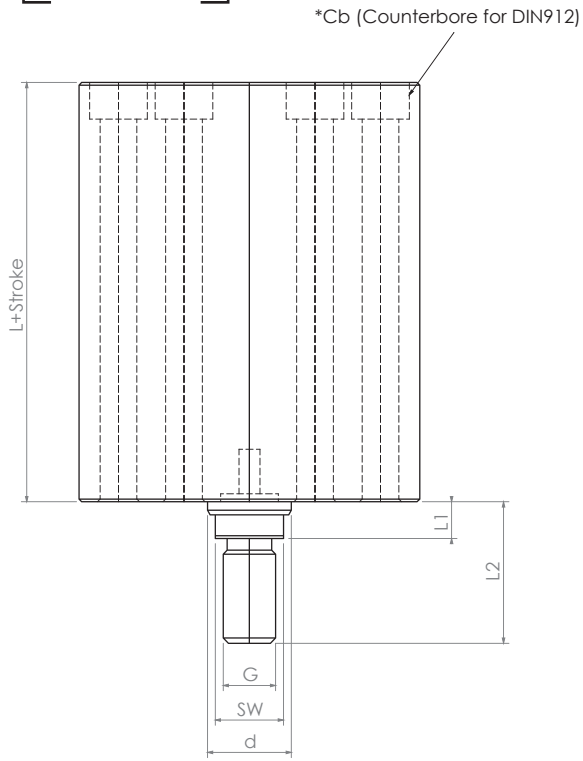

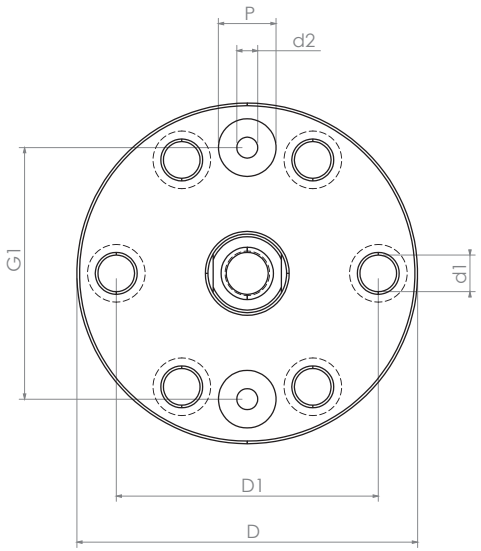

Piston Çapı / Bore : Ø25 – Ø100

Mak. Çalışma Basıncı / Max. Working Pressure : 0 – 500 Bar

Sızdırmazlık / Sealing : Nbr – Pu – Viton

Stroke (Opsiyon Mevcut / Option Available) : 10mm – 200 mm

	Ø Piston / Ø Bore	Ø Mil / Ø Rod	D	D1	d	d1	G	G1	L	L1	L2	SW	p	d2
MC14	25	16	65	50	16	7	M10 x 1.5	48	70	27	7	13	11	4
	32	20	75	58	20	9	M12 x 1.5	56	75	30	10	17	11	4
	40	25	90	70	25	11	M12 x 1.5	64	85	30	10	21	11	4
	50	28	100	80	28	11	M16 x 2	76	90	40	10	24	14	5
	63	36	125	100	36	13	M20 x 2.5	95	110	54	14	32	16	6
	80	45	160	130	45	17	M27 x 3	120	120	64	14	40	20	7
	100	56	200	160	56	21	M36 x 4	150	130	75	15	50	20	8

Blok Silindir / Block Cylinder

MC15

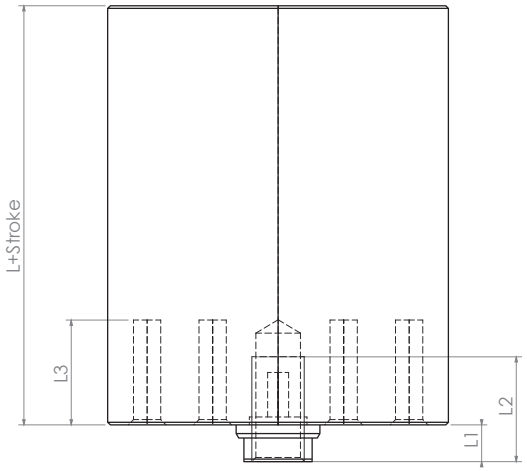

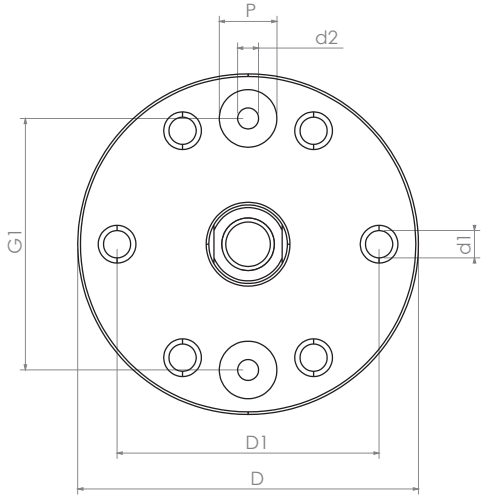

Piston Çapı / Bore : Ø25 – Ø100

Mak. Çalışma Basıncı / Max. Working Pressure : 0 – 500 Bar

Sızdırmazlık / Sealing : Nbr – Pu – Viton

Stroke (Opsiyon Mevcut / Option Available) : 10mm – 200 mm

	Ø Piston / Ø Bore	Ø Mil / Ø Rod	D	D1	d	d1	G	G1	L	L1	L2	SW	p	d2	L3
MC15	25	16	65	50	16	M6 x 0.75	M10 x 1.5	48	70	20	7	13	11	4	20
	32	20	75	58	20	M8 x 1.5	M12 x 1.5	56	75	20	10	17	11	4	20
	40	25	90	70	25	M10 x 1.5	M12 x 1.5	64	85	30	10	21	11	4	30
	50	28	100	80	28	M10 x 1.5	M16 x 2	76	90	35	10	24	14	5	30
	63	36	125	100	36	M12 x 1.5	M20 x 2.5	95	110	45	14	32	16	6	35
	80	45	160	130	45	M16 x 2	M27 x 3	120	120	55	14	40	20	7	40
	100	56	200	160	56	M20 x 2.5	M36 x 4	150	130	65	15	50	20	8	40

MC16

Blok Silindir / Block Cylinder

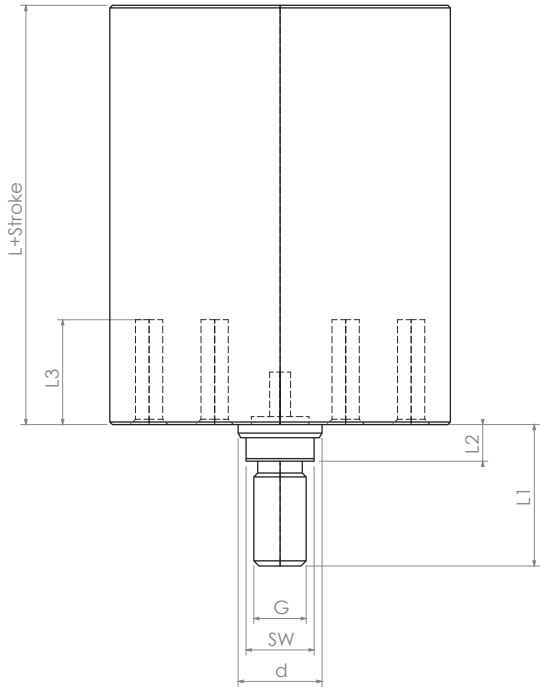

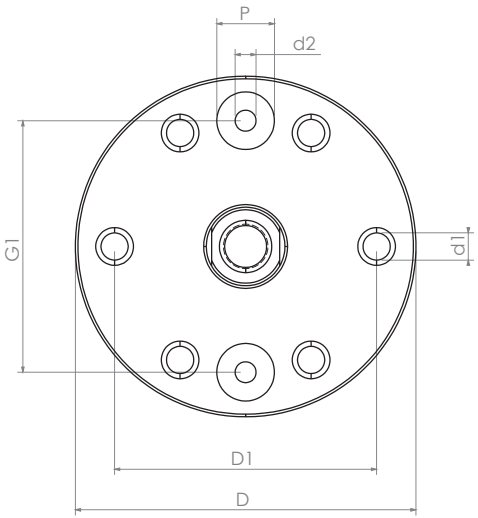

Piston Çapı / Bore : Ø25 – Ø100

Mak. Çalışma Basıncı / Max. Working Pressure : 0 – 500 Bar

Sızdırmazlık / Sealing : Nbr – Pu – Viton

Stroke (Opsiyon Mevcut / Option Available) : 10mm – 200 mm

	Ø Piston / Ø Bore	Ø Mil / Ø Rod	D	D1	d	d1	G	G1	L	L1	L2	SW	p	d2	L3
MC16	25	16	65	50	16	M6 x 0.75	M10 x 1.5	48	70	27	7	13	11	4	20
	32	20	75	58	20	M8 x 1.5	M12 x 1.5	56	75	30	10	17	11	4	20
	40	25	90	70	25	M10 x 1.5	M12 x 1.5	64	85	30	10	21	11	4	30
	50	28	100	80	28	M10 x 1.5	M16 x 2	76	90	40	10	24	14	5	30
	63	36	125	100	36	M12 x 1.5	M20 x 2.5	95	110	54	14	32	16	6	35
	80	45	160	130	45	M16 x 2	M27 x 3	120	120	64	14	40	20	7	40
	100	56	200	160	56	M20 x 2.5	M36 x 4	150	130	75	15	50	20	8	40

Notlar / Notes

ileri teknoloji, sınırsız potansiyel | advanced technology, unlimited potential

ÖZKAR
HYDRAULIC-PNEUMATIC

Akçaburgaz, Ahmet Yesevi Caddesi 35 / 38
P.K. 34480 Esenyurt, İstanbul / Türkiye
+90 212 501 2391 / info@ozkarhidrolik.com

HYDRAULIC-PNEUMATIC